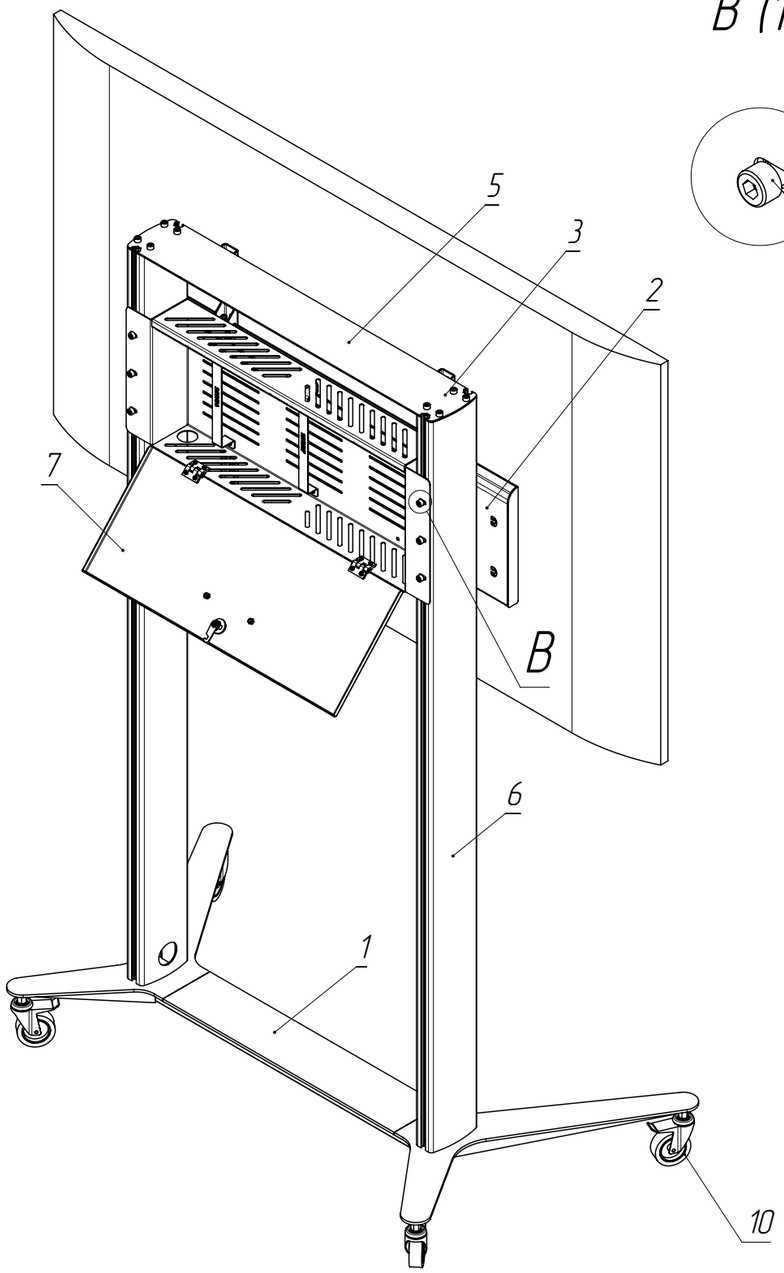

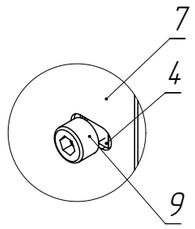

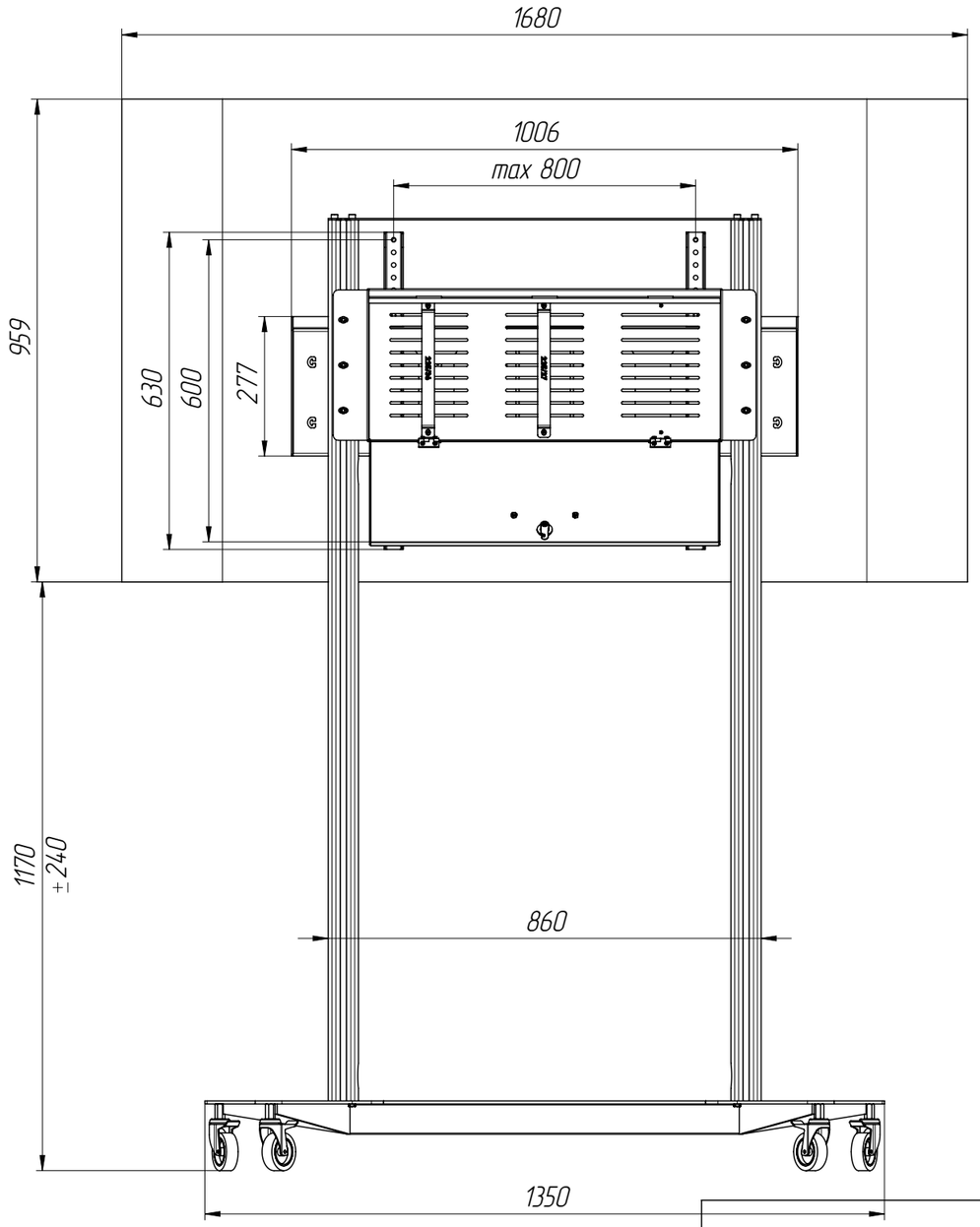

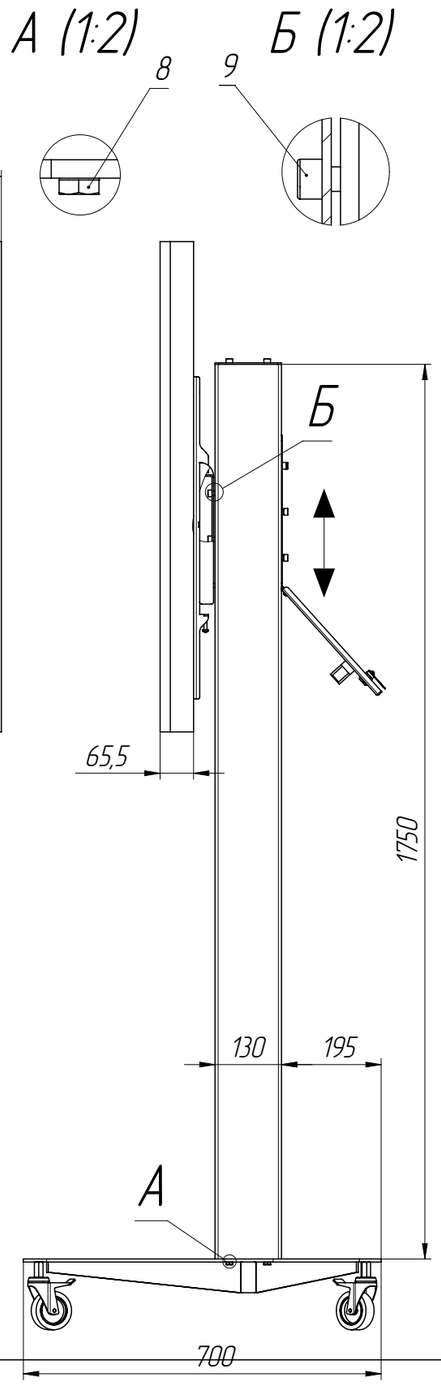

Поз.	Обозначение	Наименование	К-ВО
1		Основание (Техно С-13)	1
2		Голова 1000 (Техно С-13)	1
3		Пэшка 600 усил. (голова 250)	2
4		Сухарь 180	4
5		Перекладина	1
6		SMS 1750	2
7		Ниша технологическая	1
8		Болт М8х60 DIN 933	8
9		Винт М8х16 DIN 912	20
10		Колесо 75, с тормозом	4

Лит.	Масса	Масштаб
	825.28	1:12
Лист	Листов 1	

ООО "ПК АЛЛЕГРИ"

Перв. примен. | Справ. № | Подп. и дата | Инв. № дубл. | Взам. инв. № | Подп. и дата | Инв. № подл.

Шифр: | Копировал | Формат А3

Файл: 45065 СБ