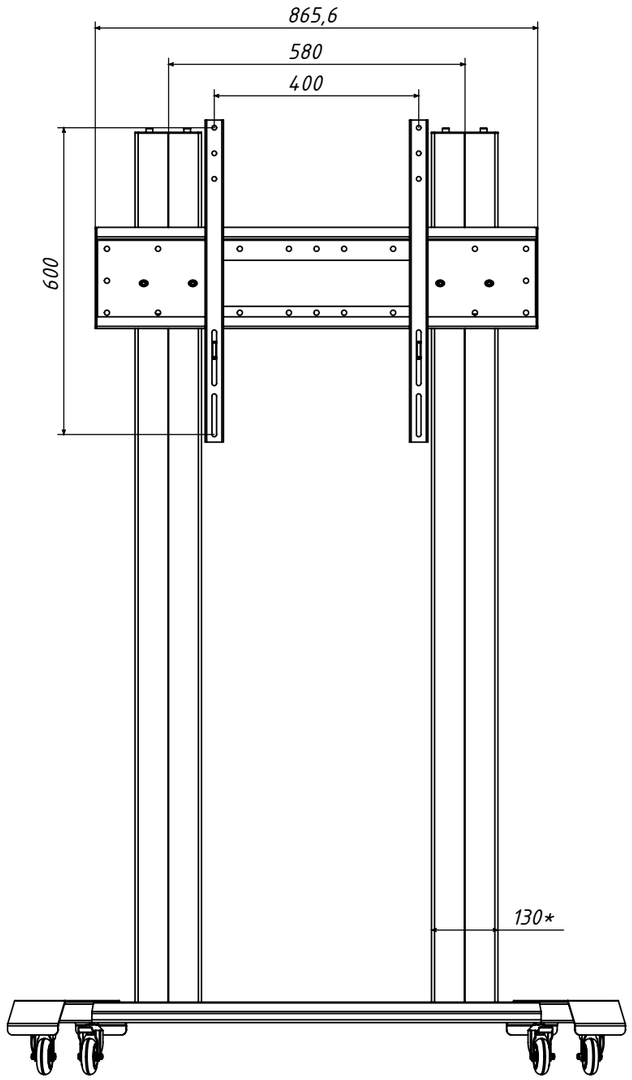

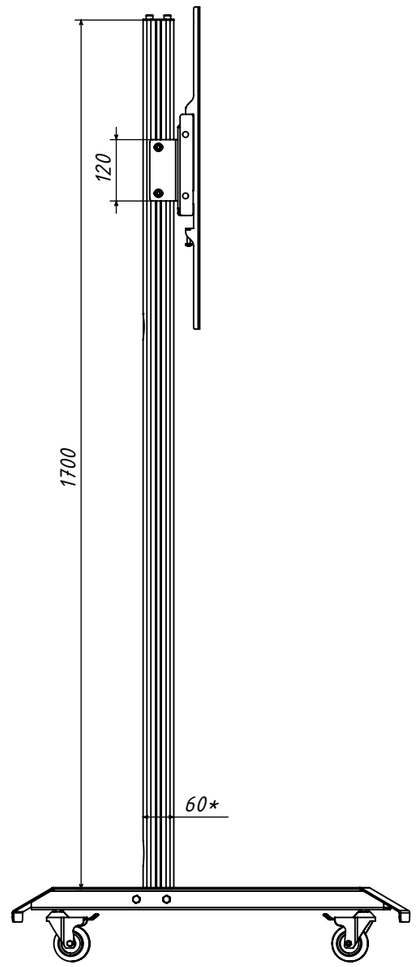

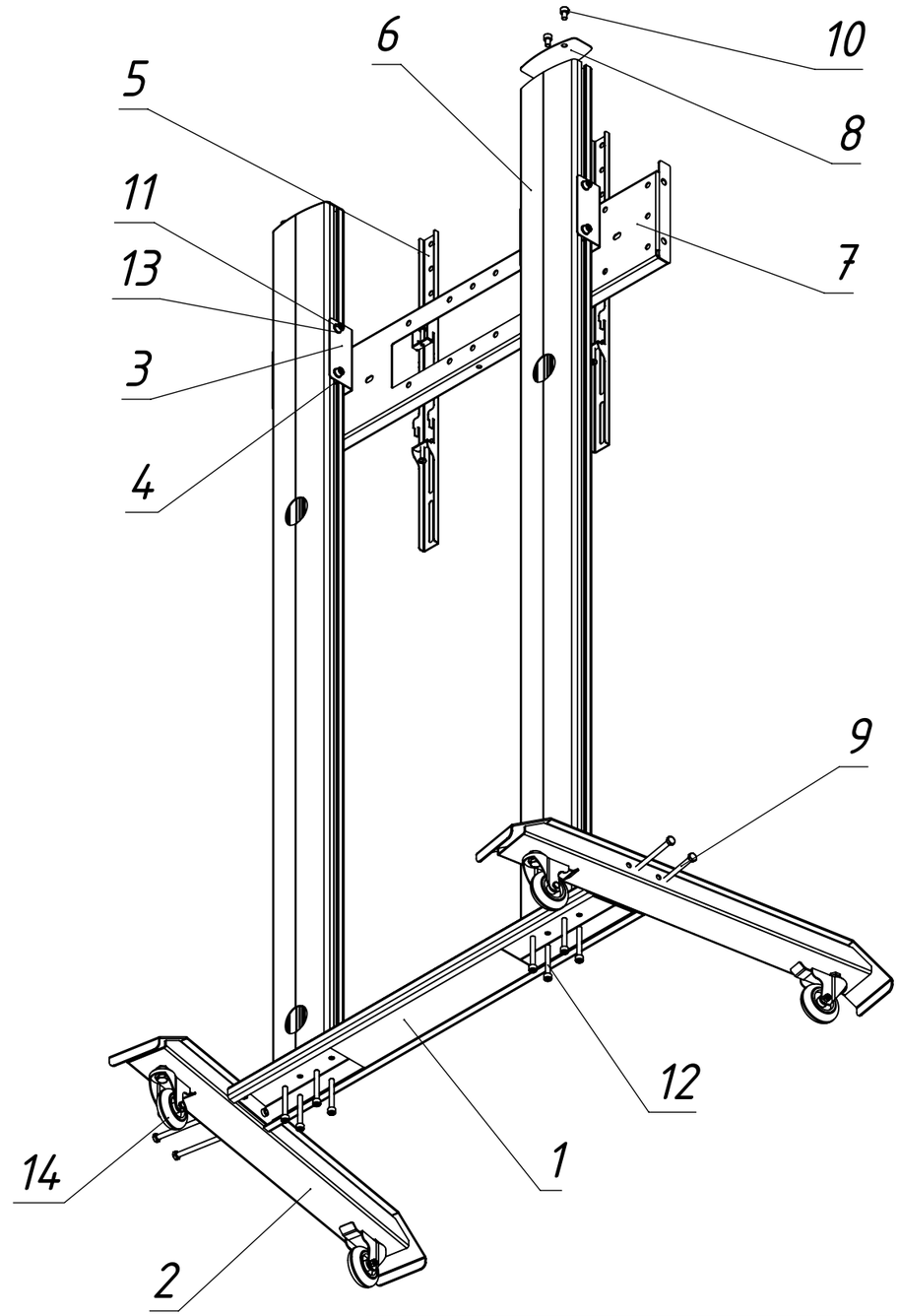

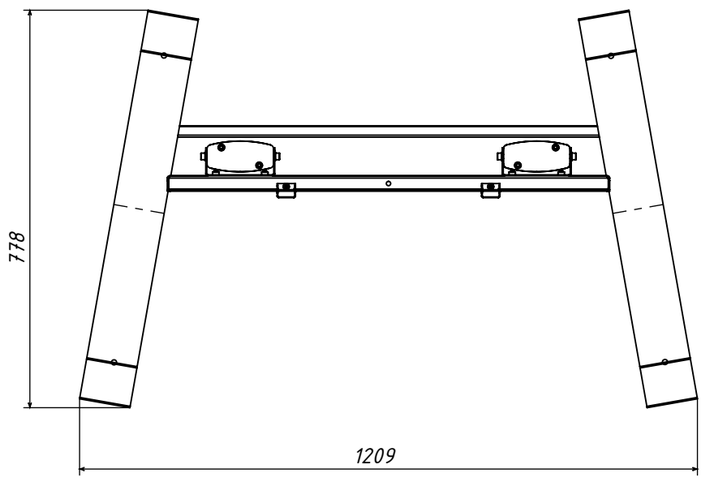

Лит.	Масса	Масштаб		
	32.23	1:50		
Лист	Листов 1			
ПК "АЛЛЕГРИ"				

Перв. примен.

Справ. №

Подп. и дата

Инв. № дубл.

Взам. инв. №

Подп. и дата

Инв. № подл.

Шифр:

Копировал

Формат А3