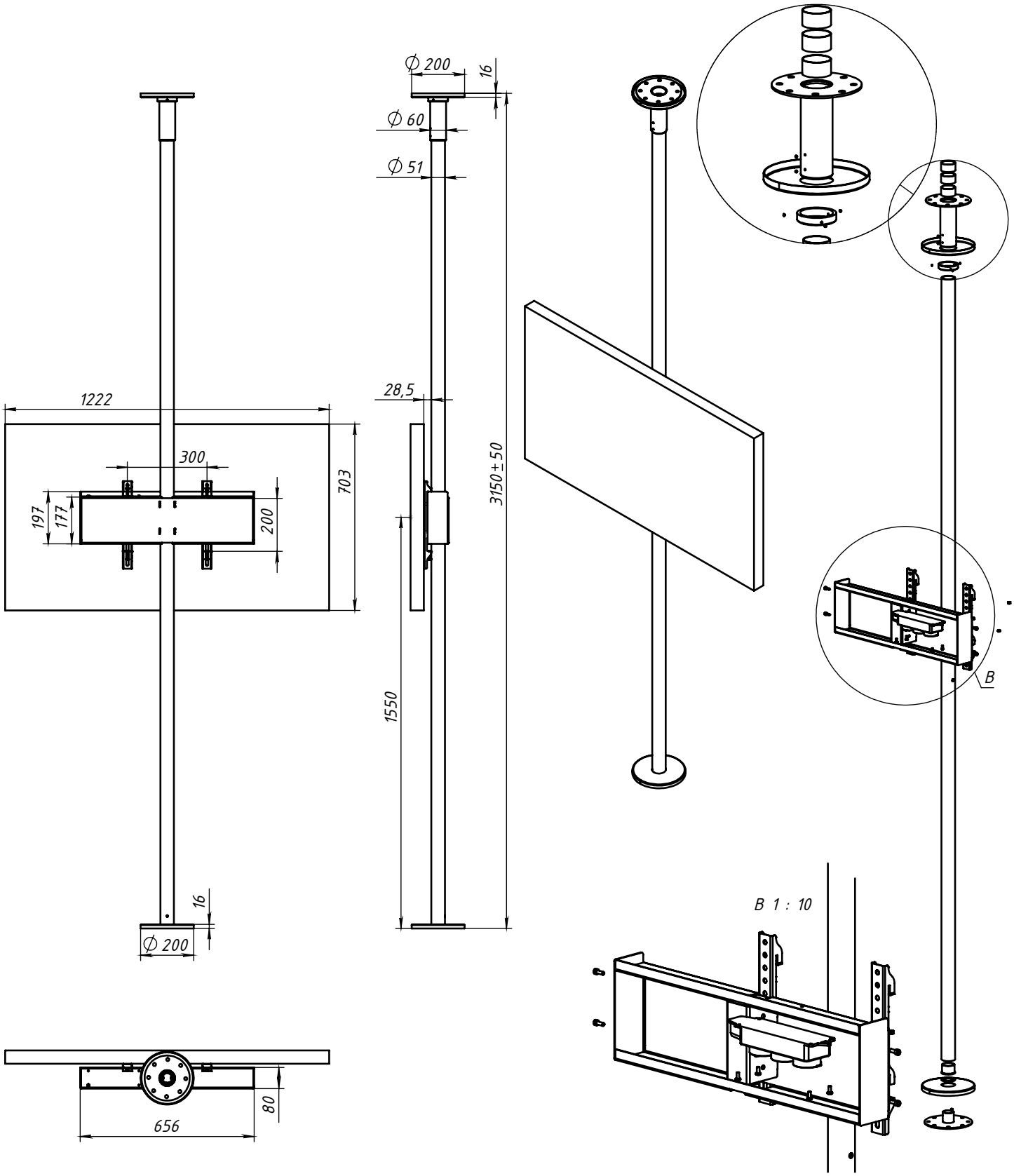
1222
300
197
177
200
703
16
∅ 200
656
80
∅ 200
16
∅ 60
∅ 51
28,5
3150±50
1550
B
B 1 : 10