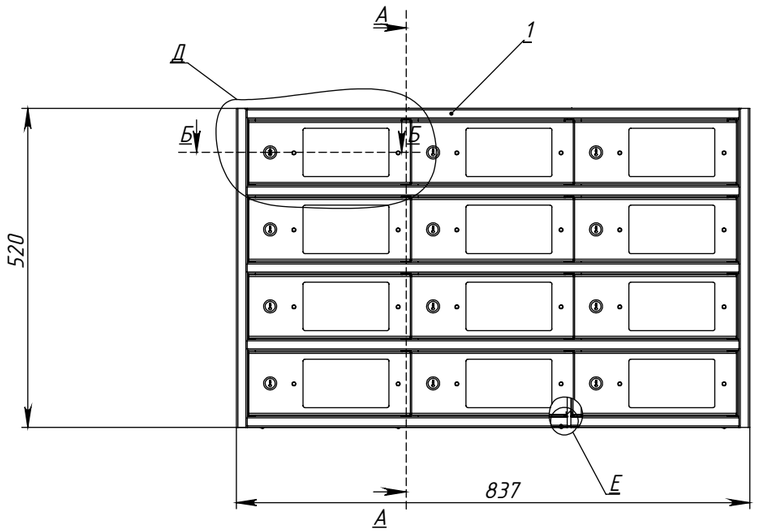

А–А

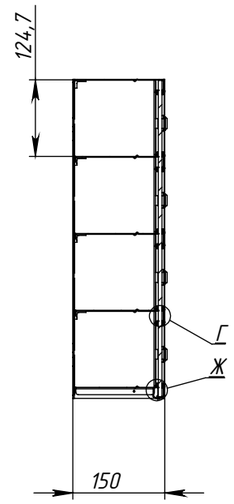

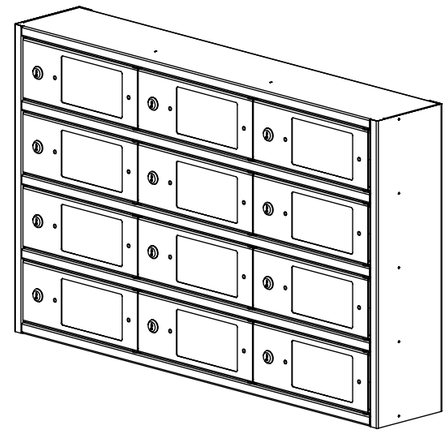

ВИД Д

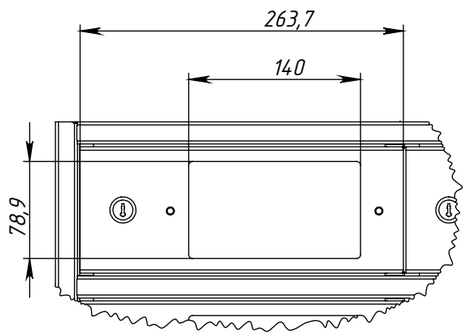

Б–Б
МАСШТАБ 1 : 5

ВИД Е

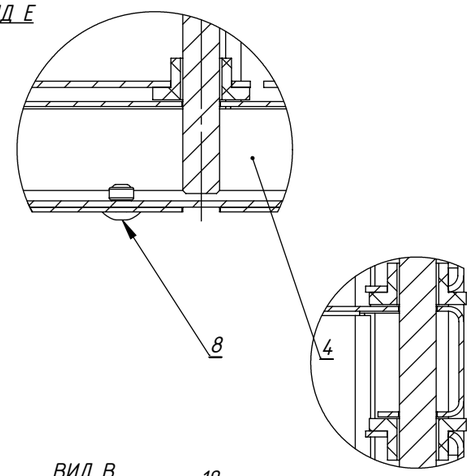

ВИД Ж

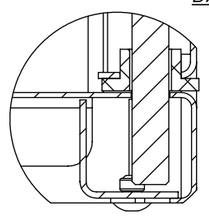

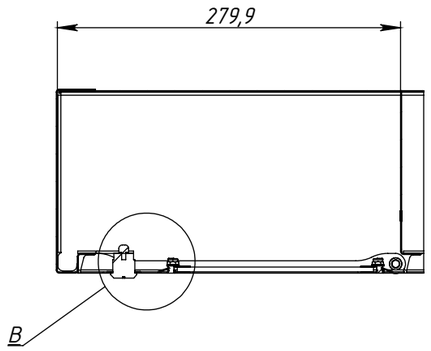
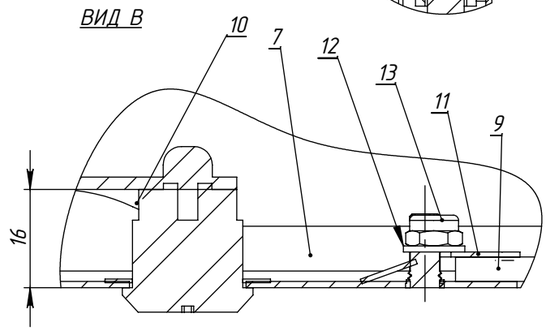
ВИД В