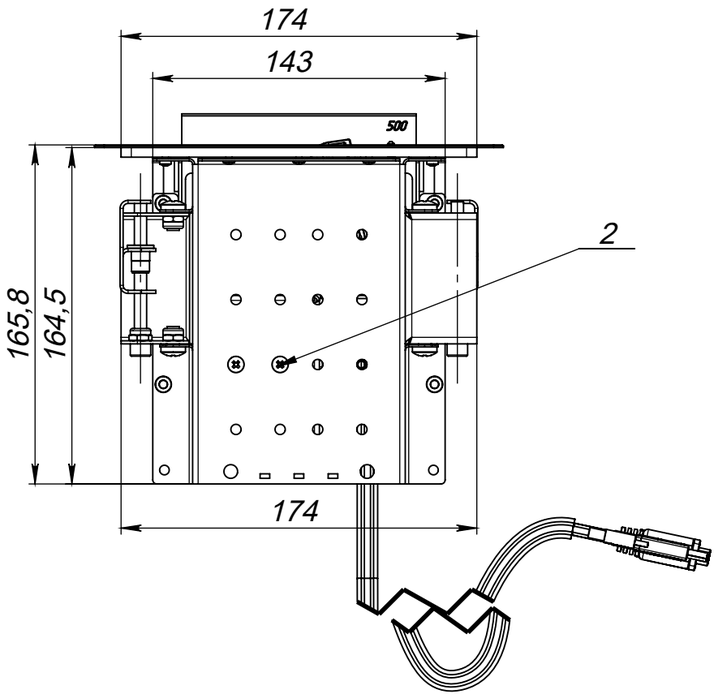
174
143
500
2
165,8
164,5
174

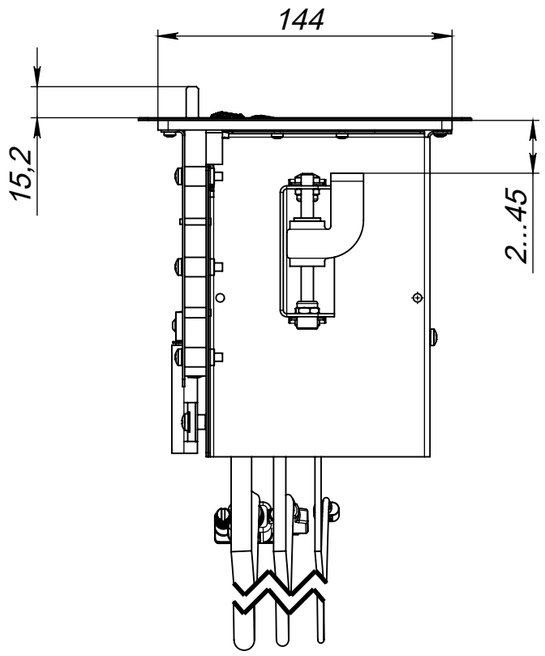
144
15,2
2...45

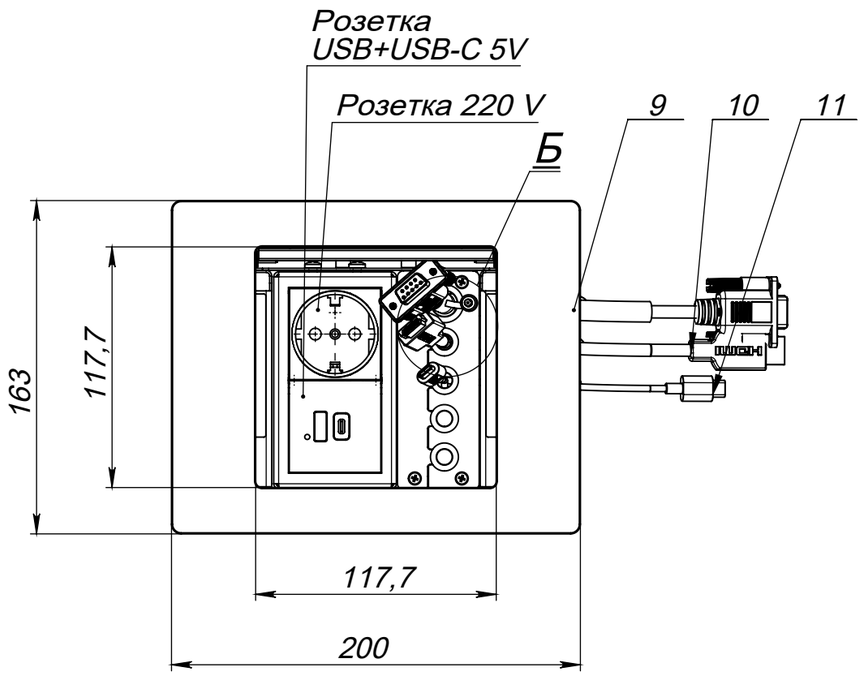
Розетка
USB+USB-C 5V
Розетка 220 V
Б
9
10
11
163
117,7
117,7
200

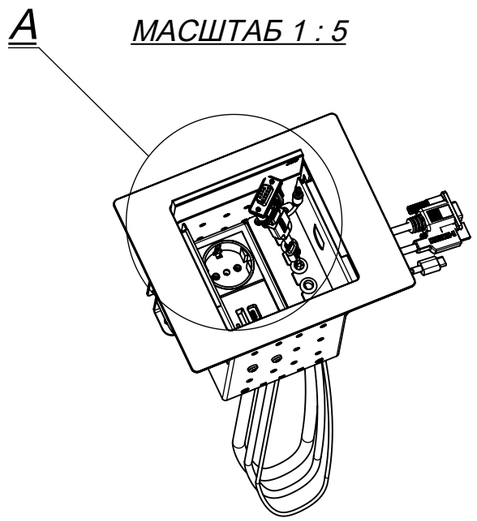
А
МАСШТАБ 1 : 5

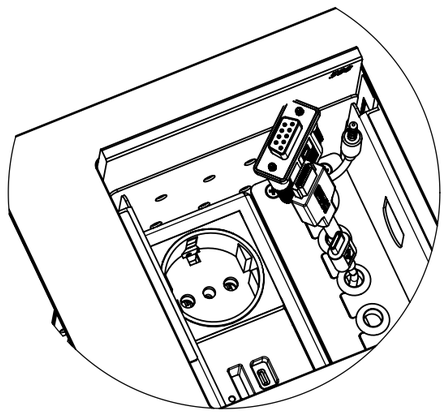
А (2 : 5)

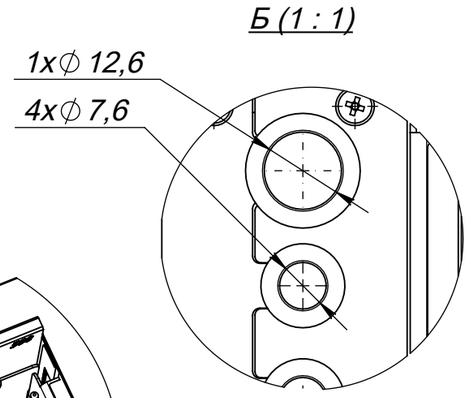
Б (1 : 1)
1x⌀ 12,6
4x⌀ 7,6