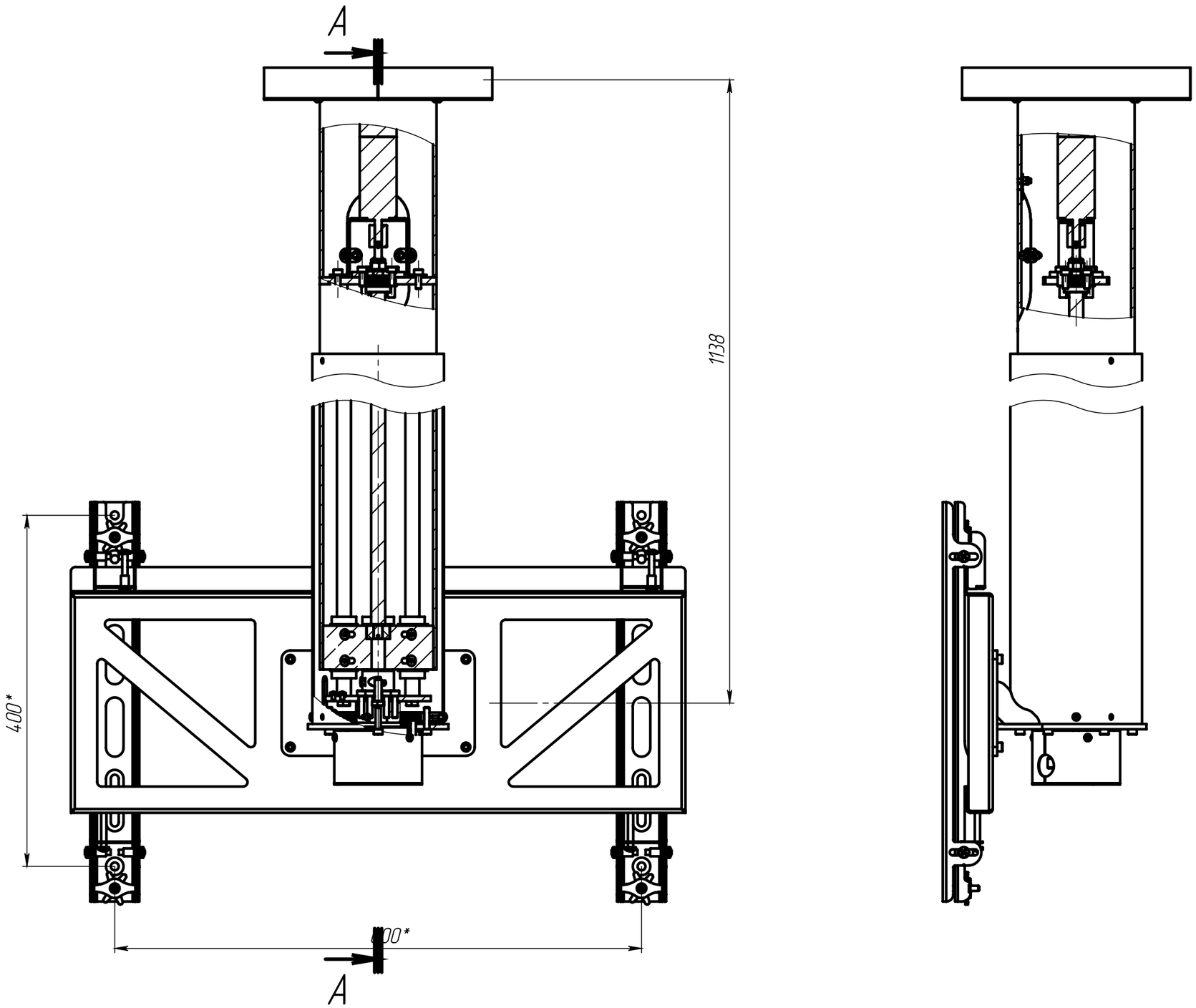
A
1138
400*
00*
A