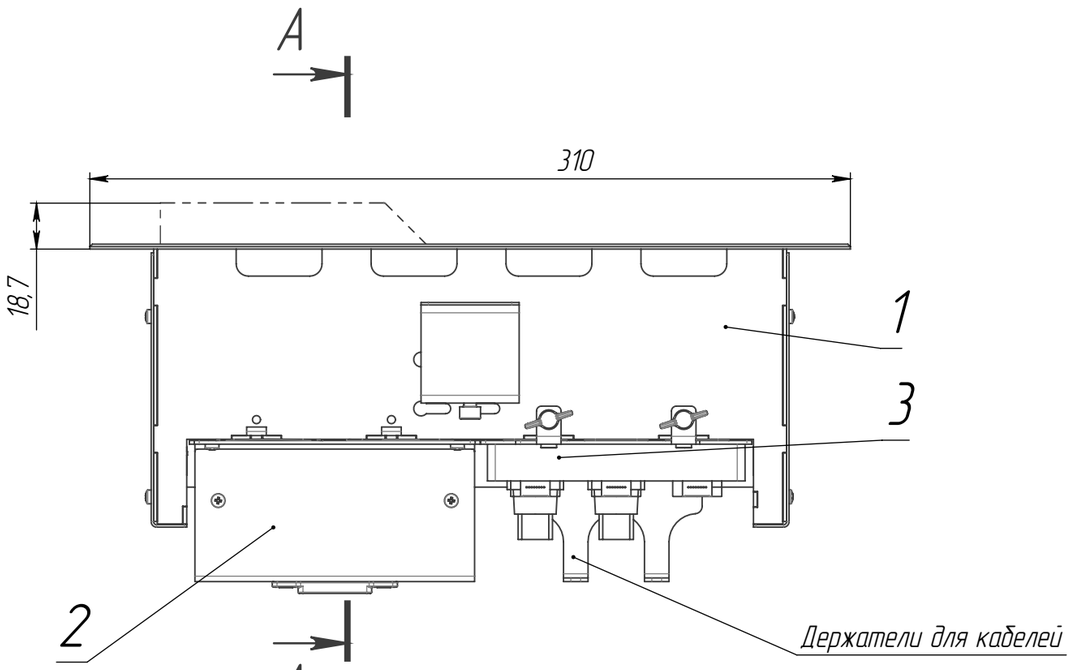

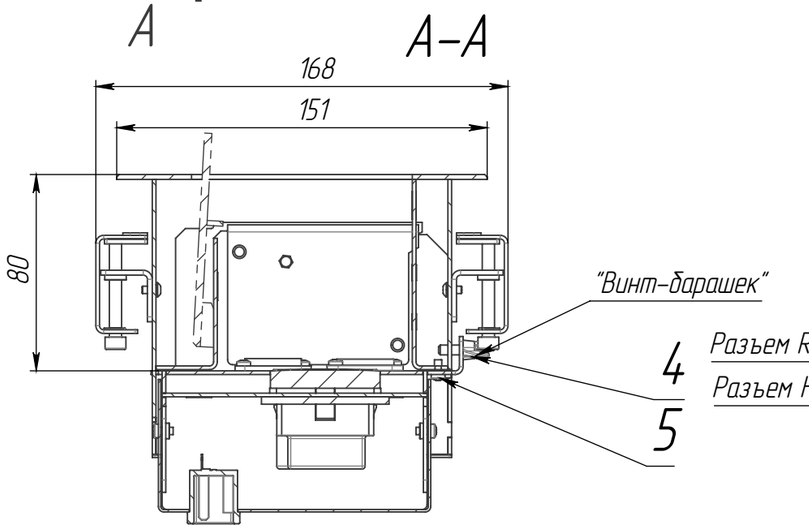

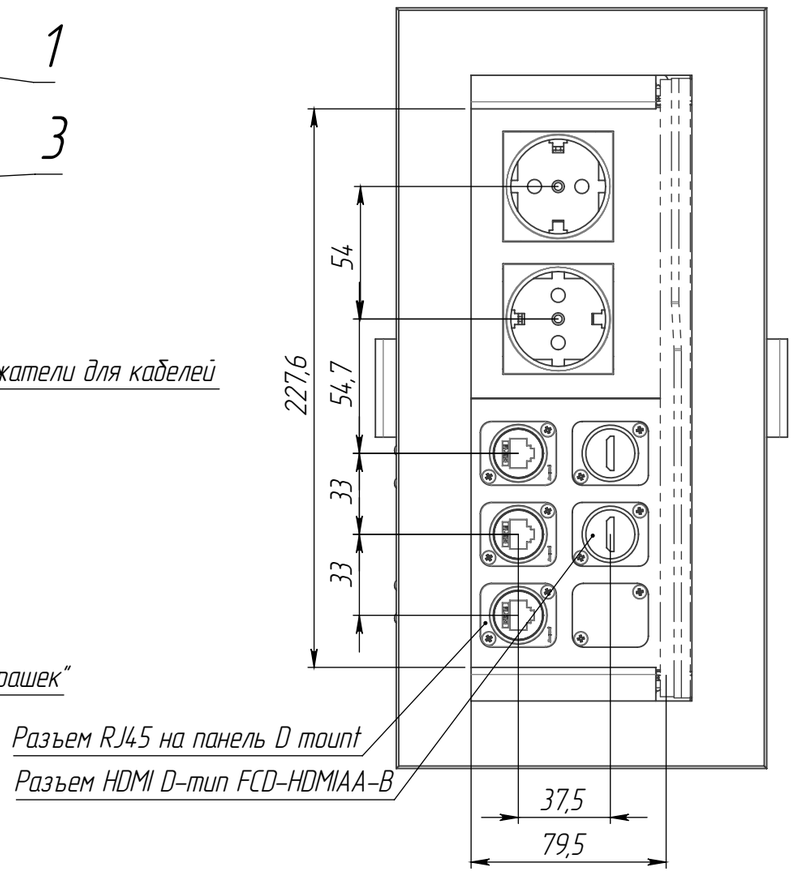

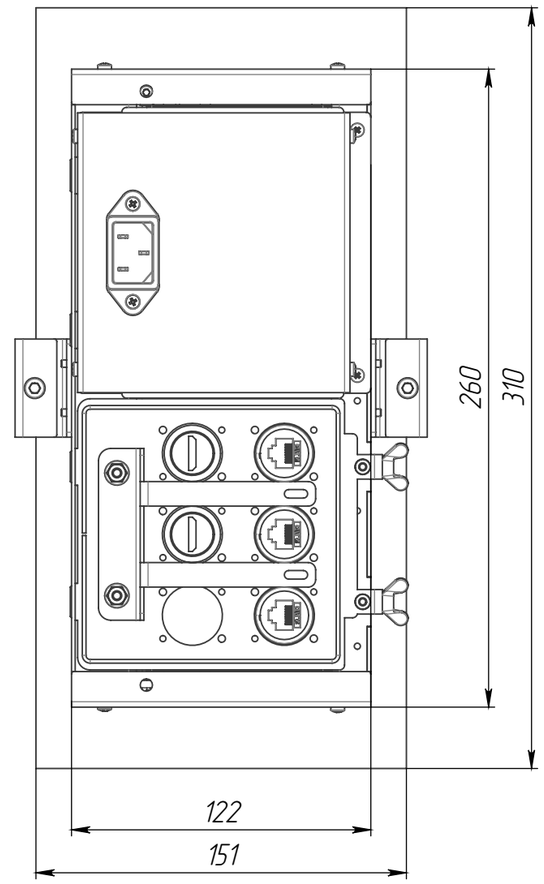

	Обозначение	Наименование	
1		ЛючокПКН в сборе	1
2		Блок розеток	1
3		Блок разъёмов	1
4		Винт-барашек DIN 316-M4X10	2
5		Винт M3 x 6 ISO 7045	2