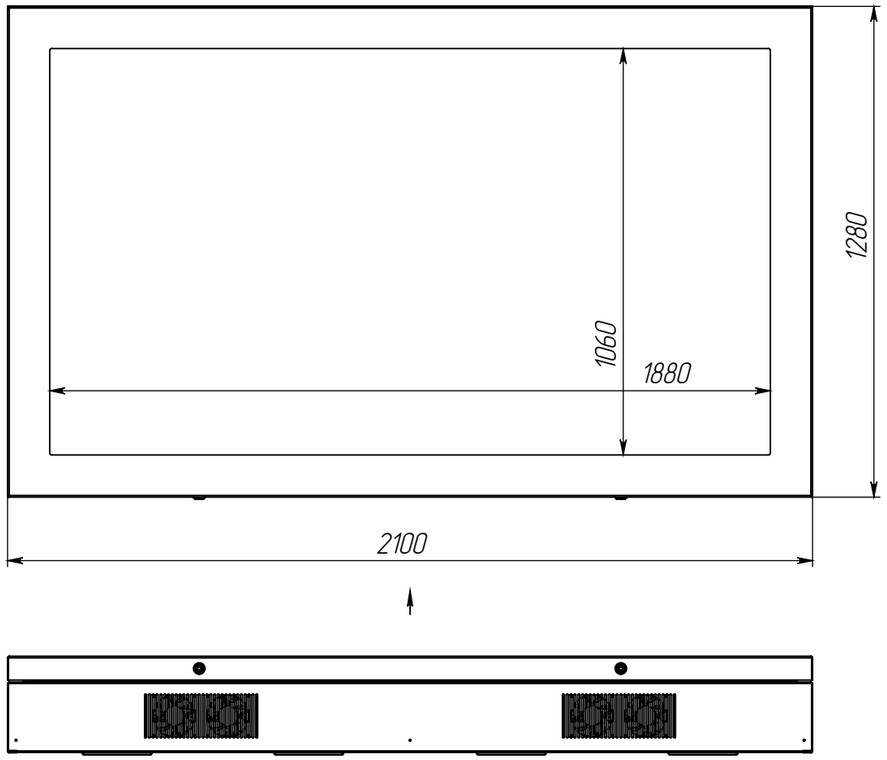
1280
1060
1880
2100

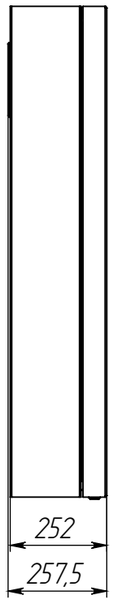
252
257,5

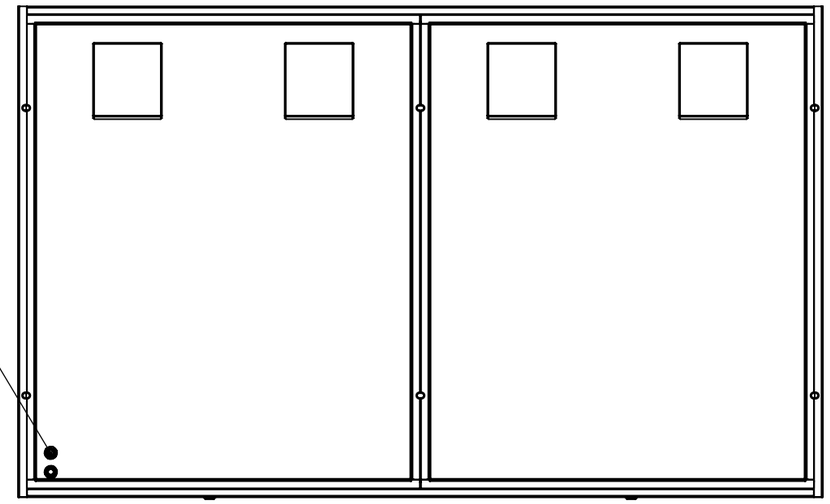
Кабельные выводы M20

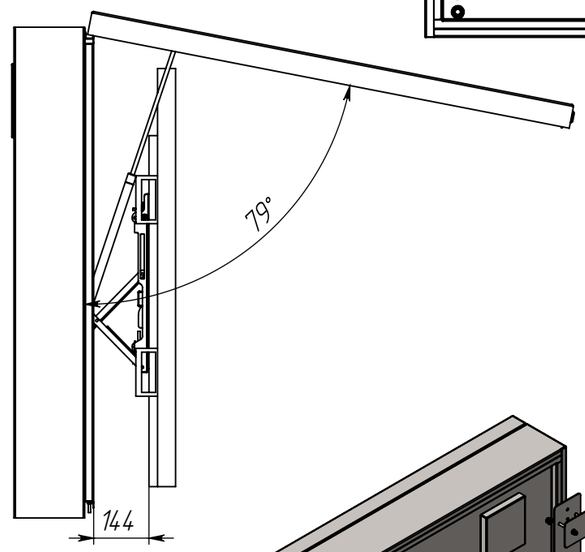
79°
144

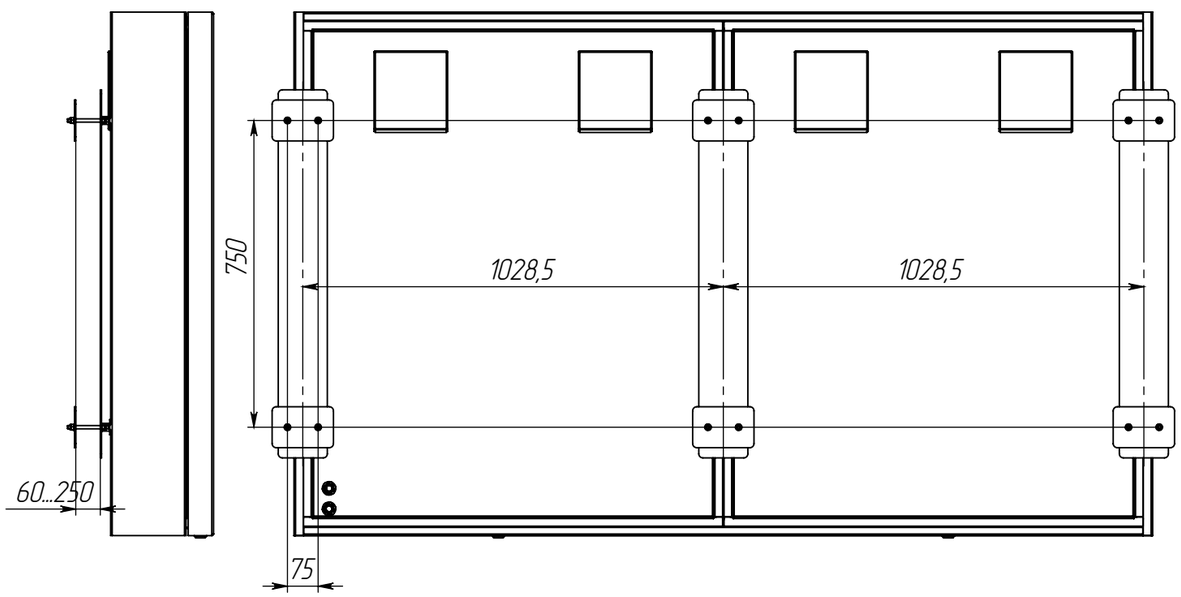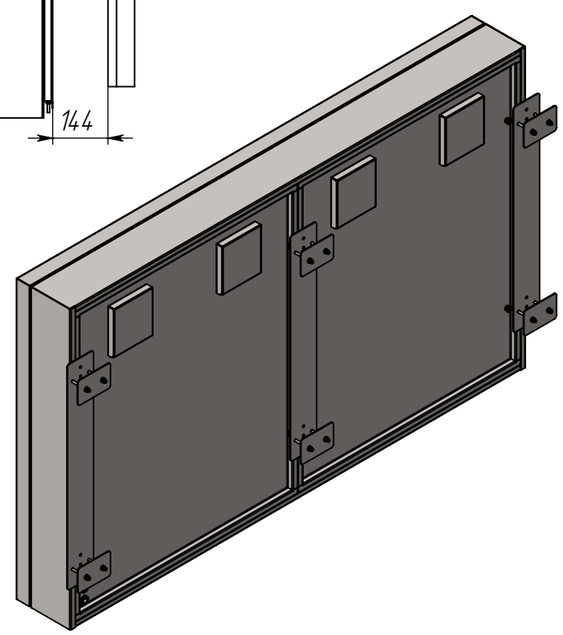
750
1028,5
1028,5
60...250
75