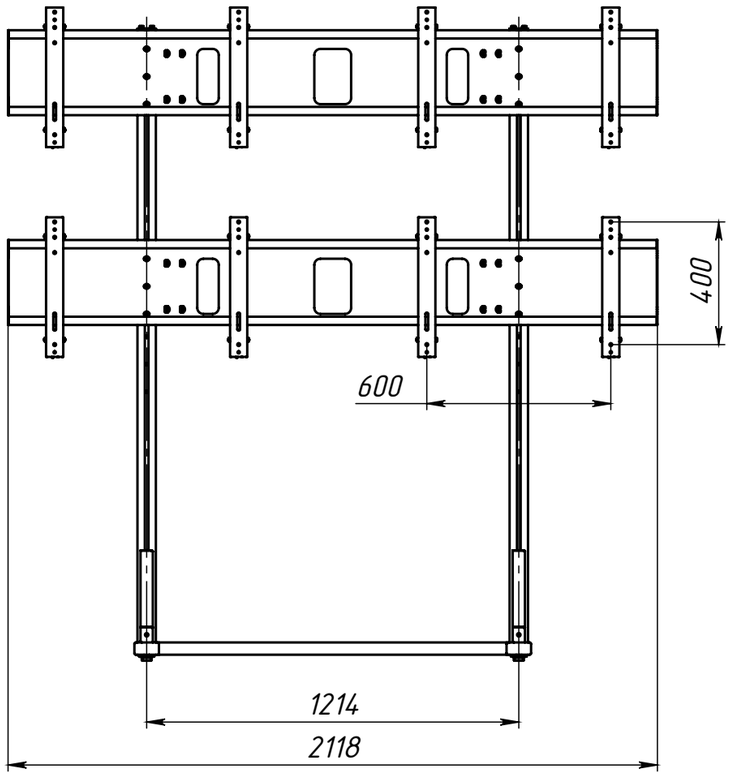

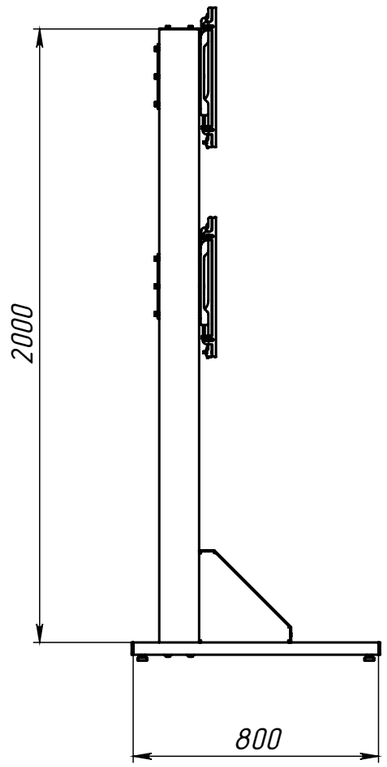

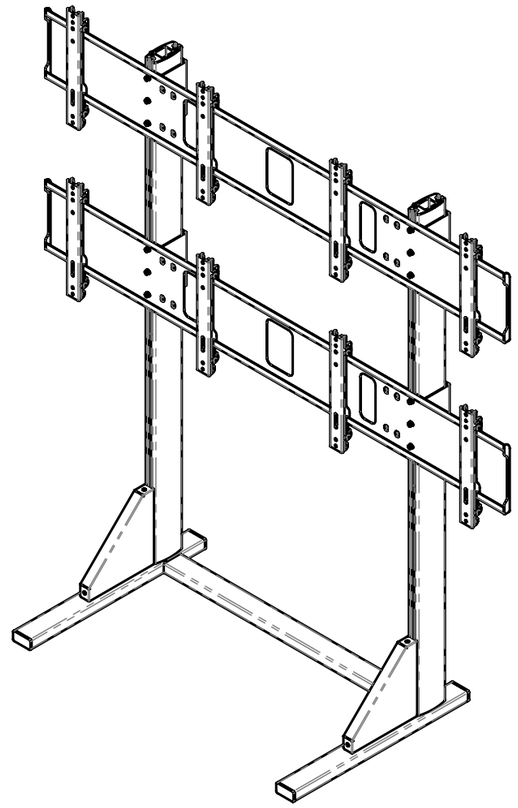

Изм.	Лист	№ докум.	Подп.	Дата	Каркас напольный для видеостены 2x2, на опорах.	Лит.	Масса	Масштаб
						Лист	Листов	

Справ. №

Подп. и дата

Инв. № дубл.

Взам. инв. №

Подп. и дата

Инв. № подл.

Копировал

Формат А3