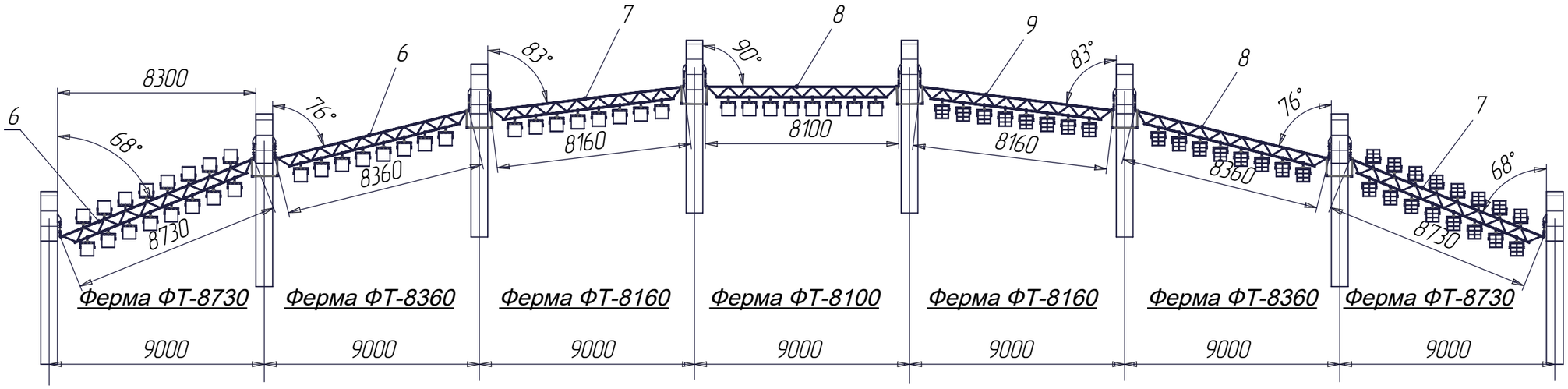

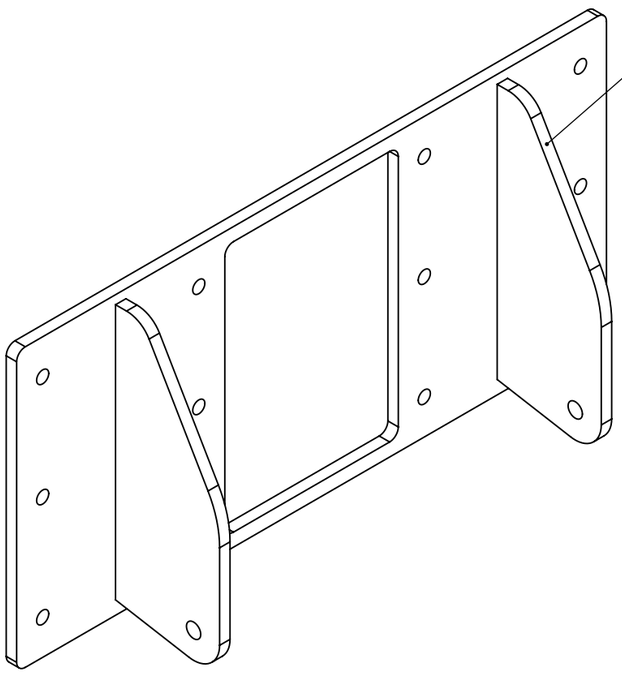

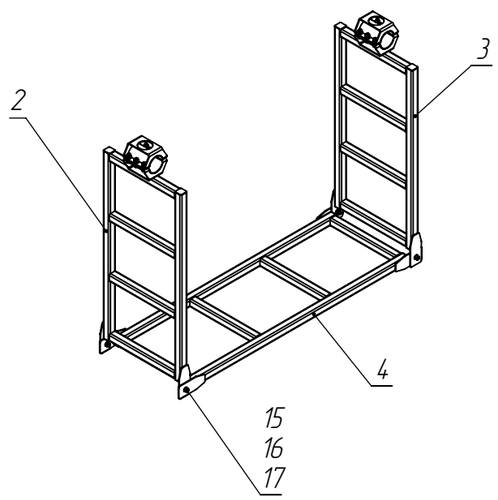

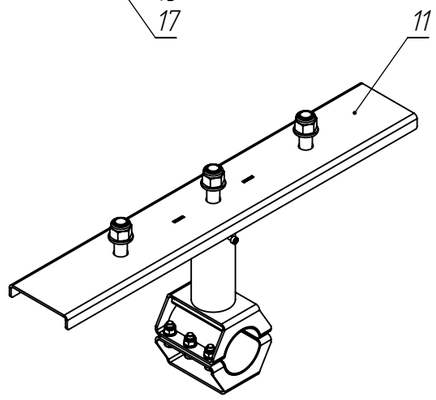

Поз.	Обозначение	Наименование	Кол-во
1		Опора фермы	28
2		Подвес лотка 800	12
3		Подвес лотка 830	12
4		Подвес лотка горизонтальный	12
6		Ферма 8730	4
7		Ферма 8360	4
8		Ферма 8160	4
9		Ферма 8100	2
11		Опора прожектора	144
15		Винт М8х25 DIN912	50
16		Гайка М8 нейлон	50
17		Шайба 8	100
		Талреп М20 (покупной)	56