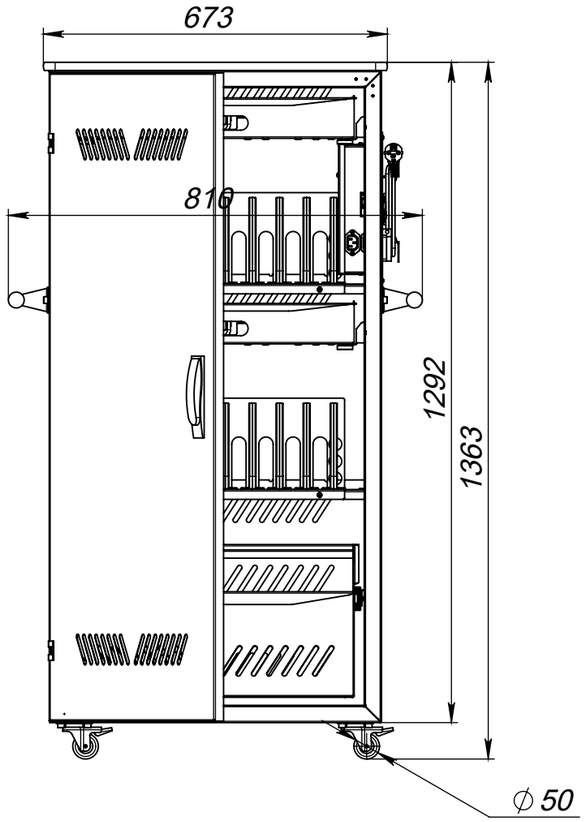

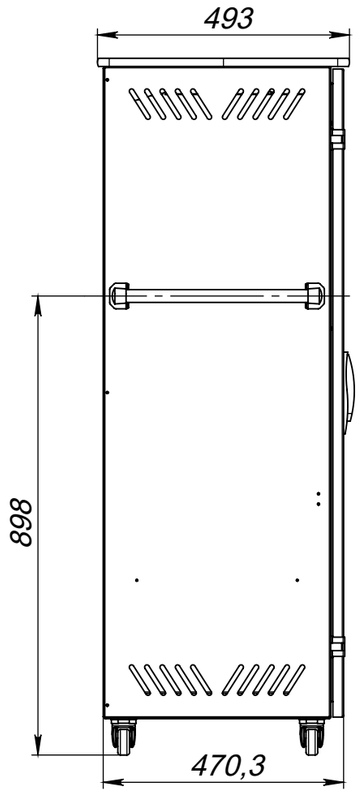

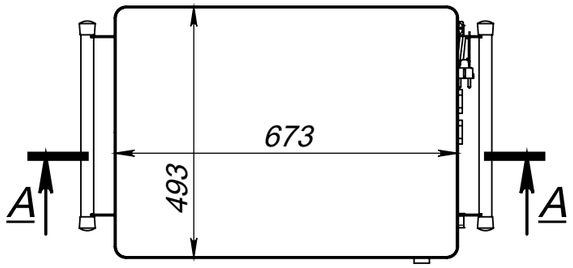

A-A

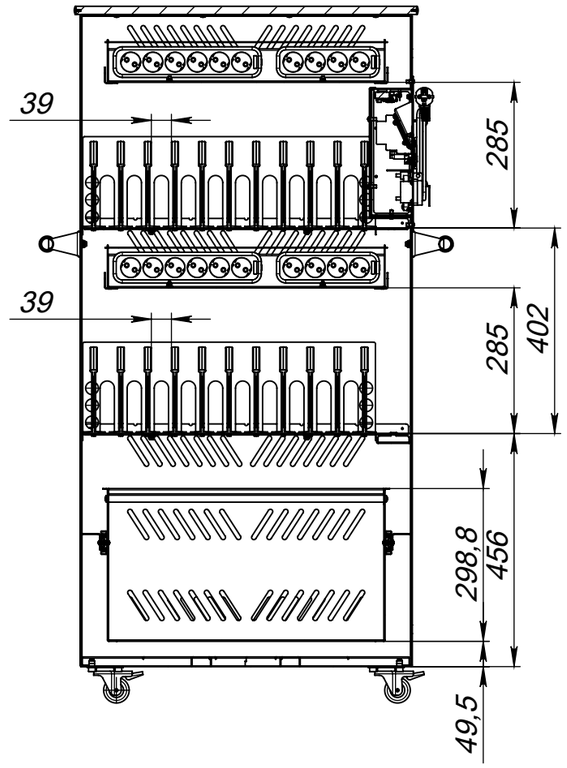
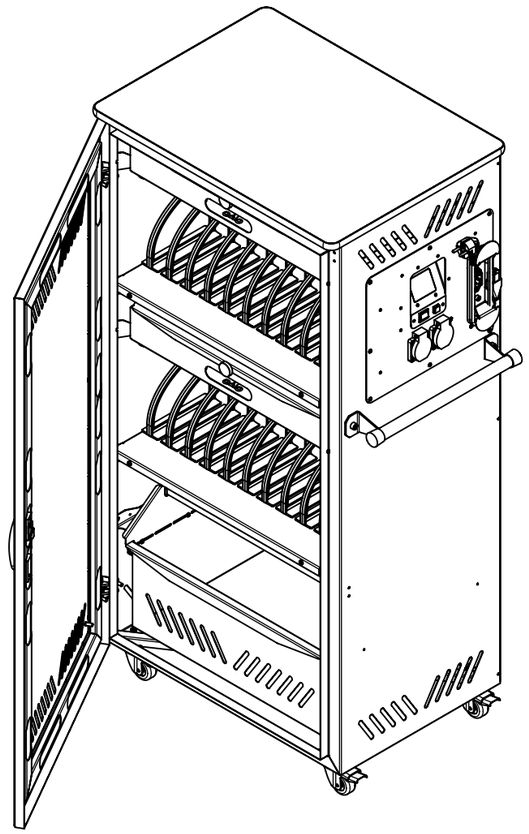
N°	Обозначение	Наименование	К-ВО
		Корпус в сборе	1
		Дверь в сборе	1
		Блок управления ЗУ в сборе	1
		Кассета в сборе	2
		Полка в сборе	2
		Ящик для наушников	1
		Винт M4x12 ISO 7380	8
		Винт M4x12 DIN 7985	4
		Винт M6x16 DIN 965	4
		Гайка M6 DIN 985	8
		Шайба 6 DIN 125	8
		Шайба 4 DIN 125	4
		Кабель питания сетевой 220v (вилка EU-розетка C13) 3x1_1.8 м	1