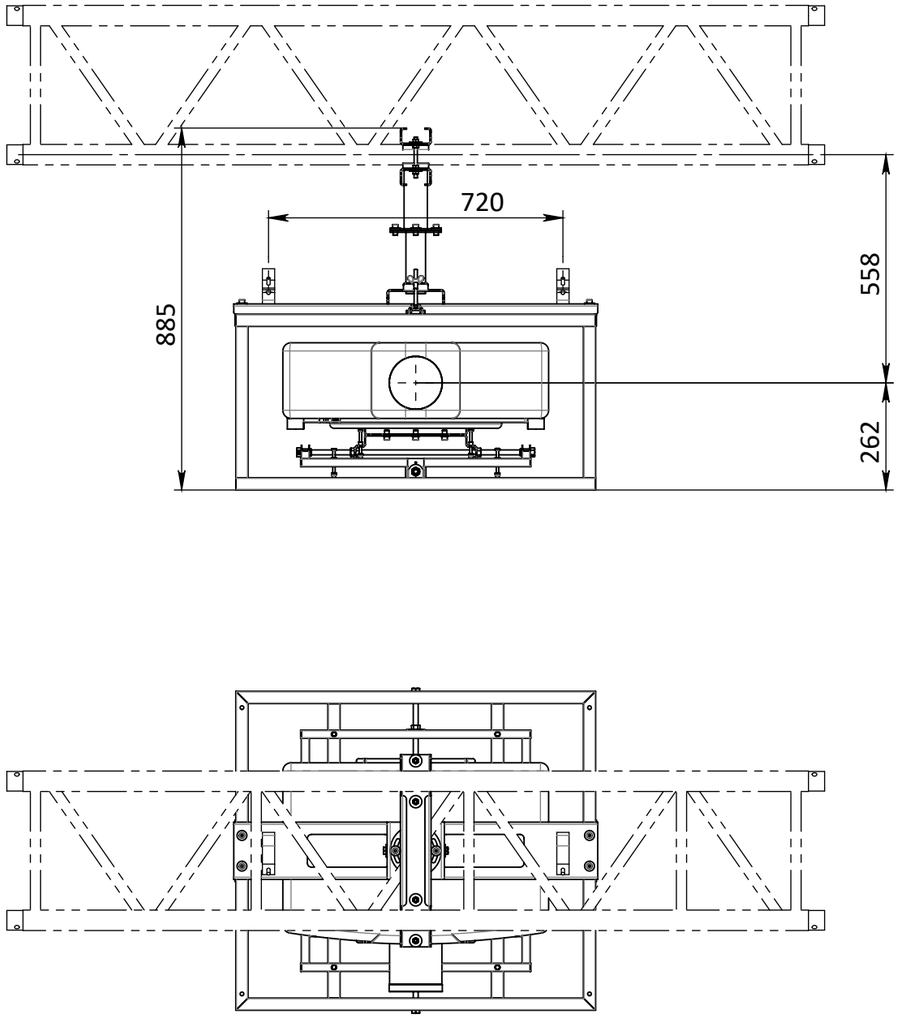

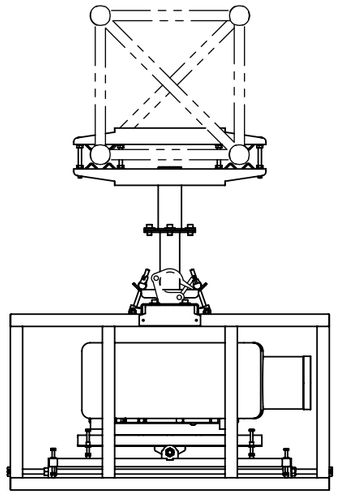

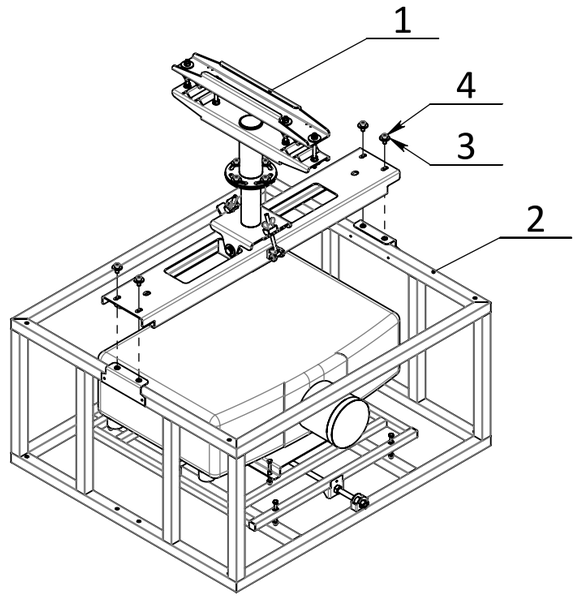

1 *Размеры для справок.
2 Неуказанные предельные отклонения размеров H14, h14, ± t2/2.

Поз.	Обозначение	Наименование	Кол-во	Прим.
1		Крепление	1	
2		Рама	1	
3		Шайба увел. 8 DIN 9021	4	
4		Винт M8x16 DIN 912	4	