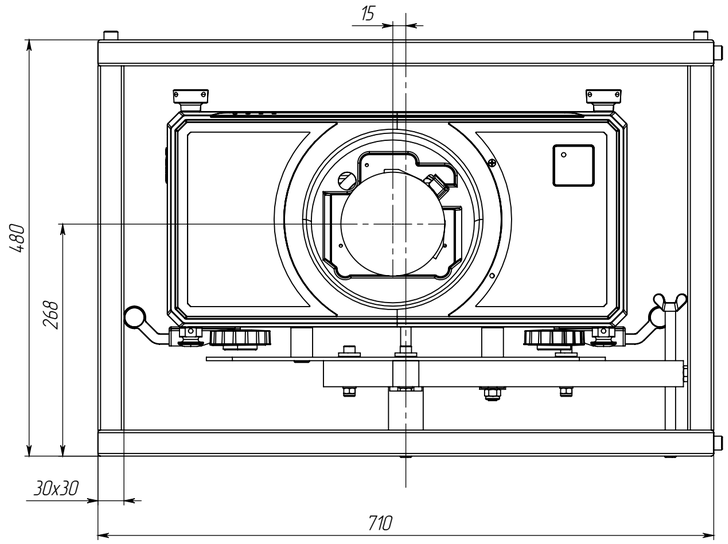
15
480
268
30x30
710

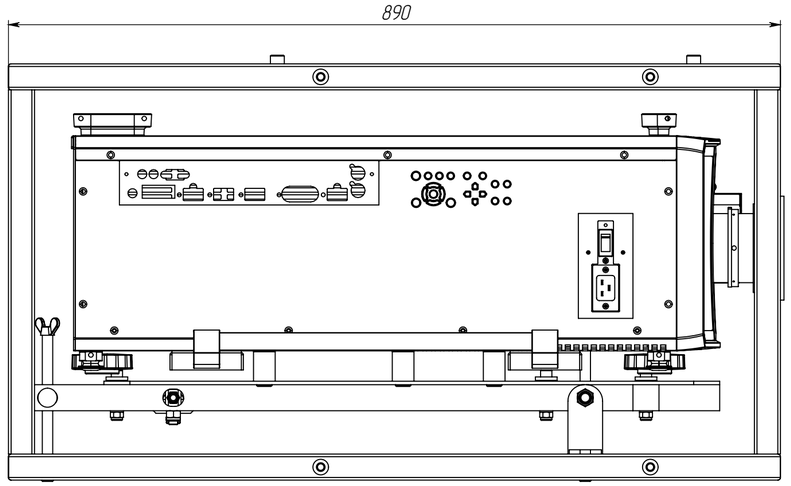
890

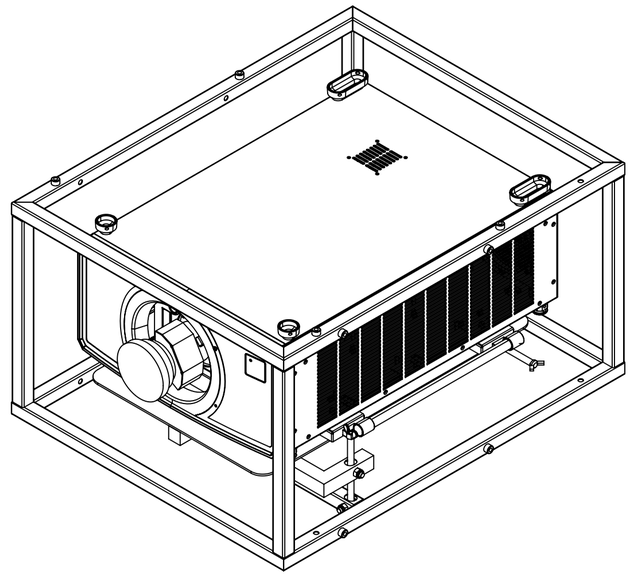

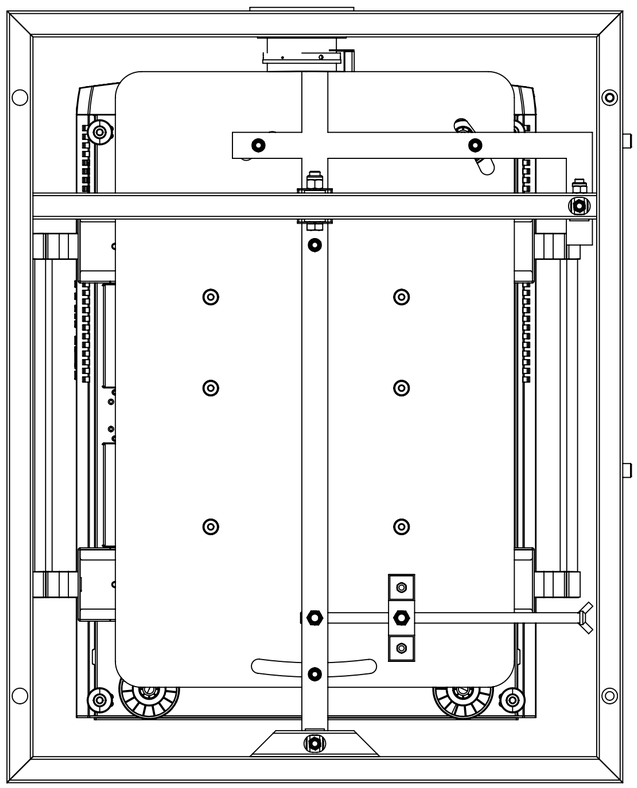

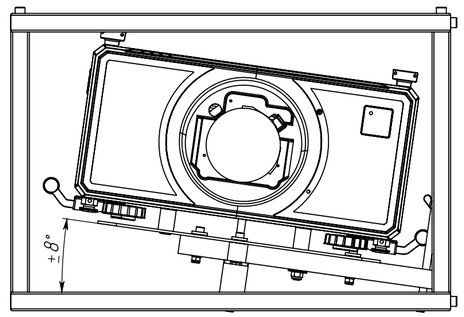
± 8°

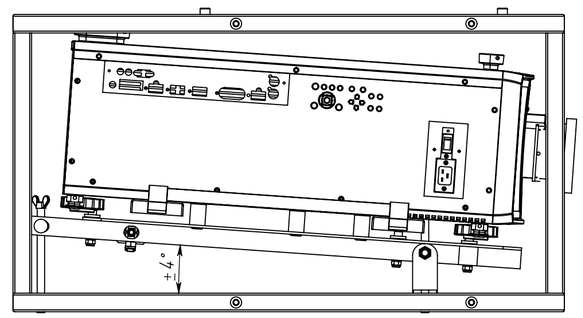
± 4°

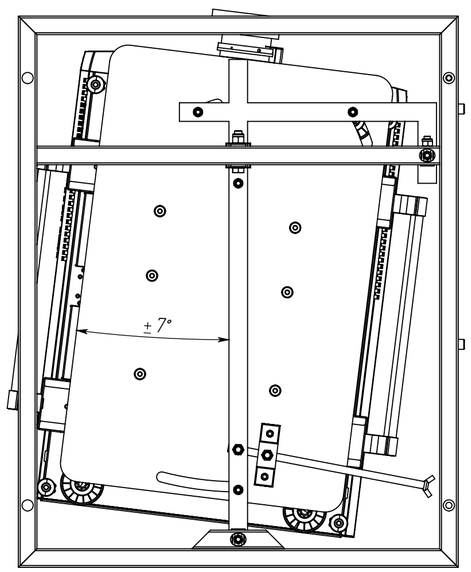
± 7°