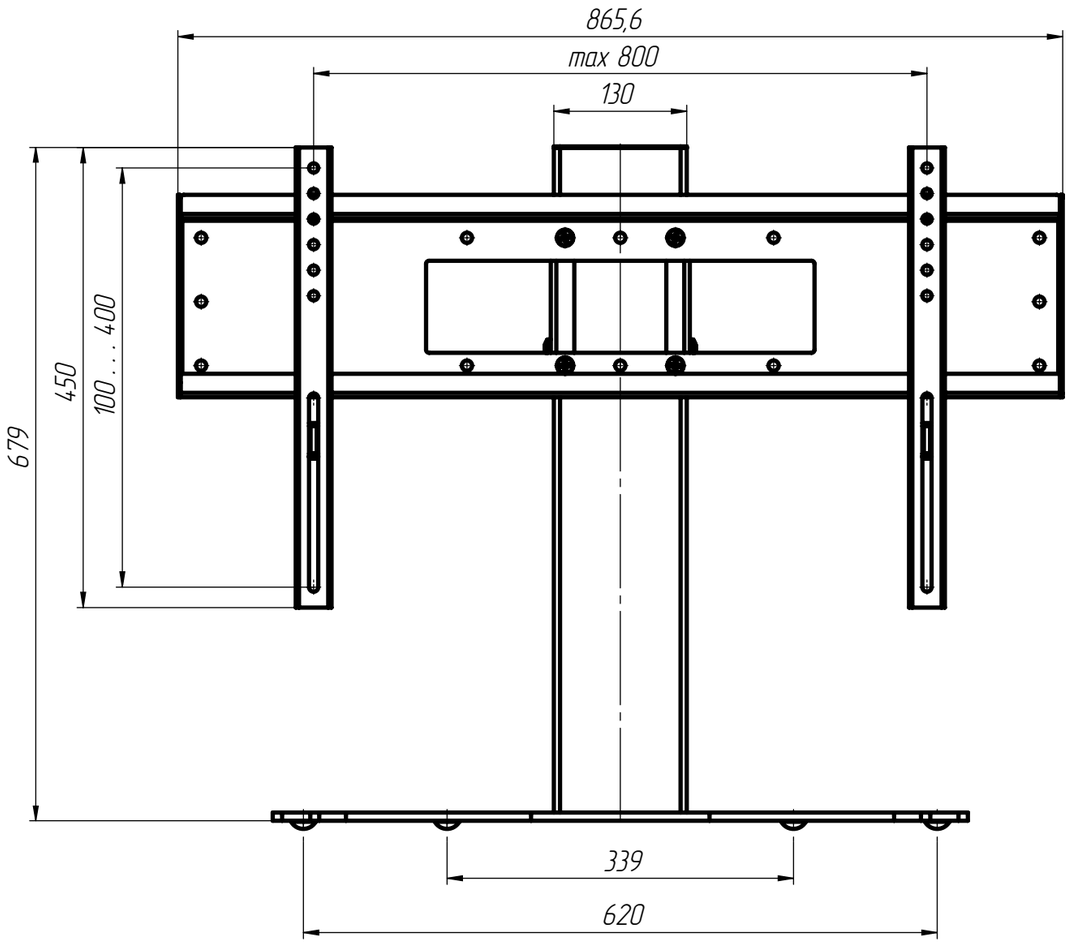
865,6
max 800
130
679
450
100 . . . 400
339
620

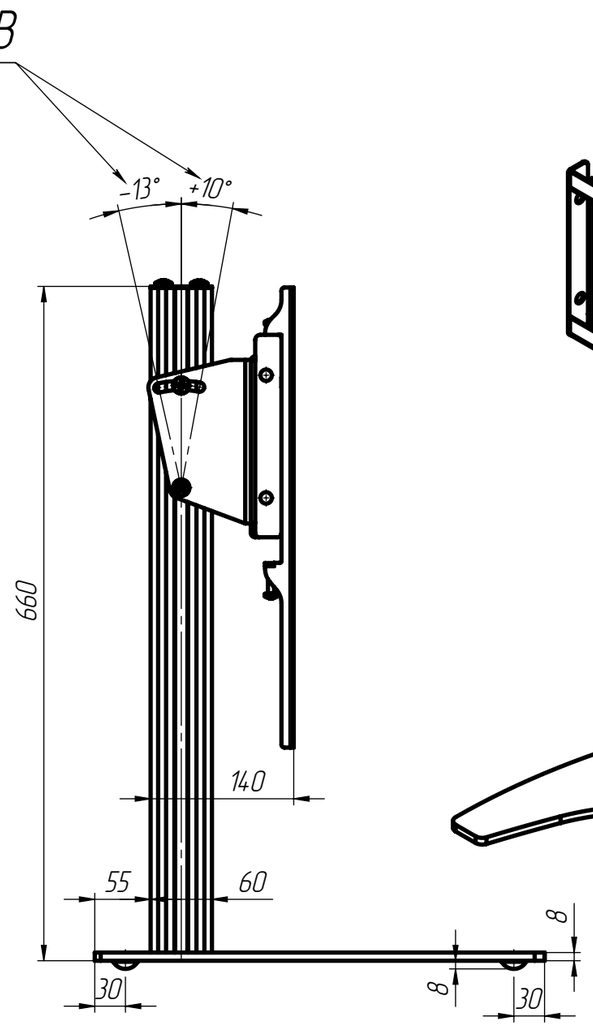
Угол наклона ТВ
-13°
+10°
660
140
55
60
8
8
30
30

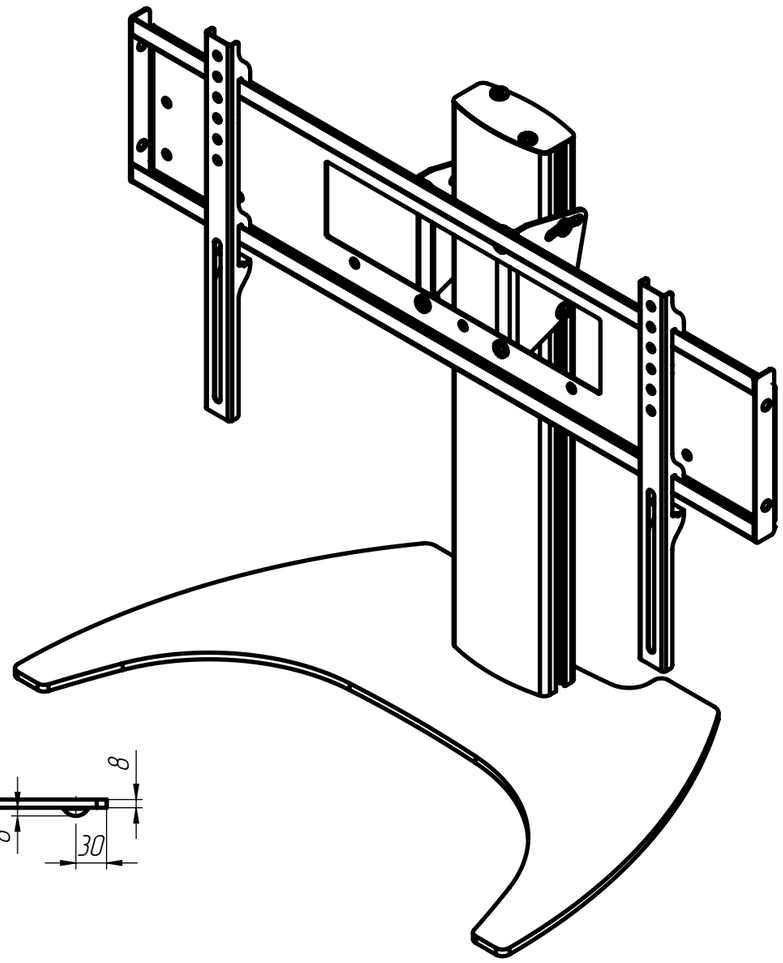

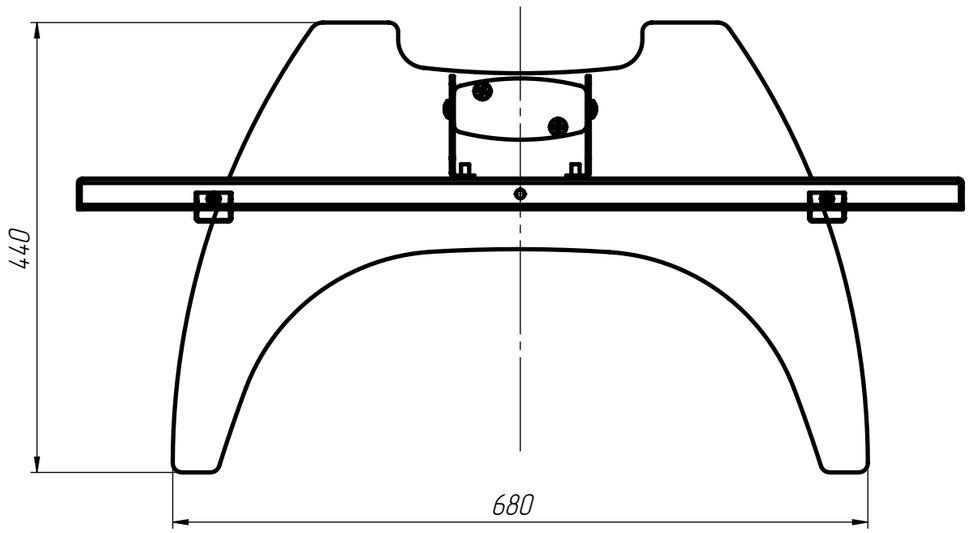
440
680