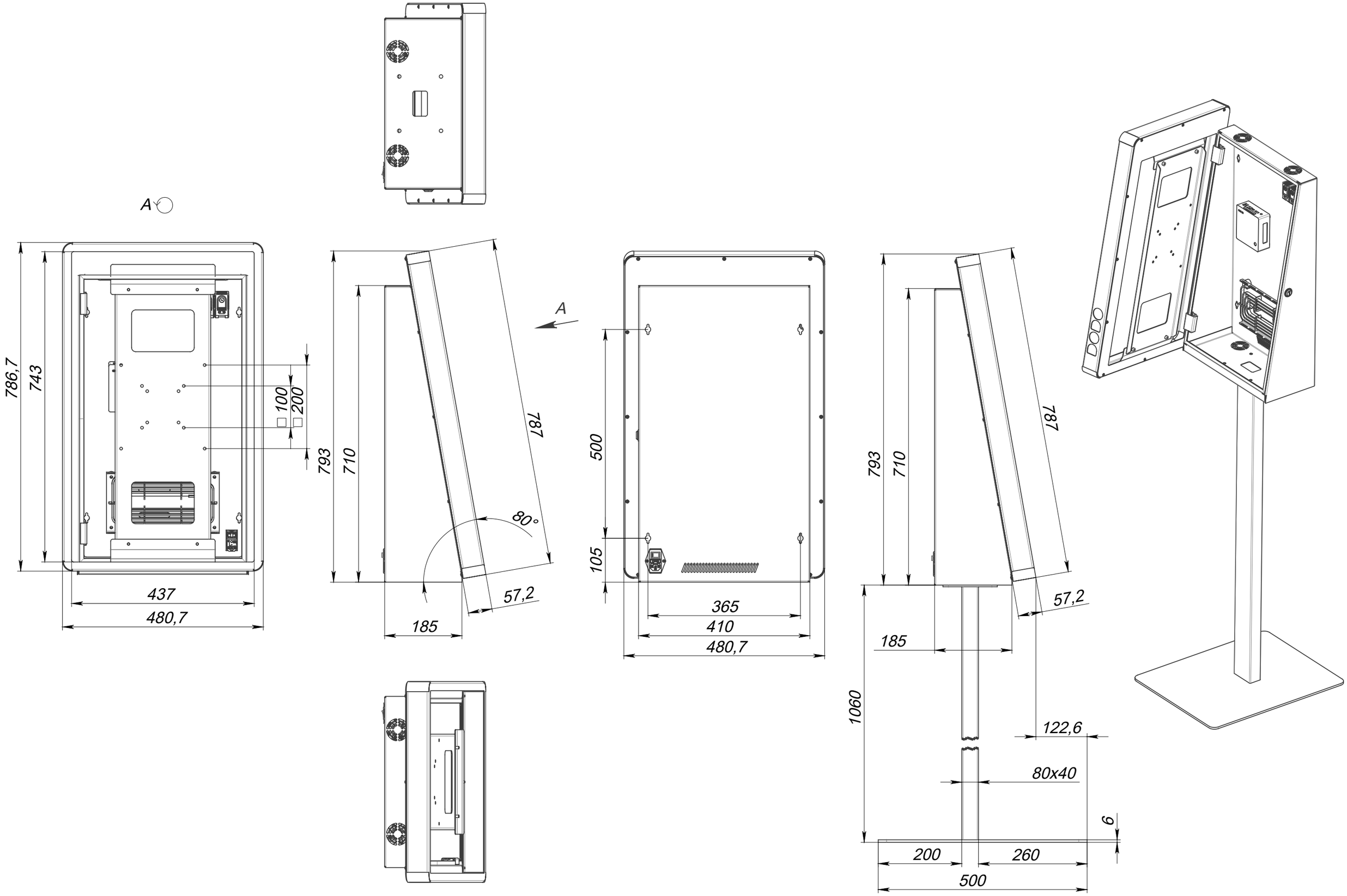
A
786,7
743
100
200
437
480,7
793
710
787
80°
57,2
185
A
500
105
365
410
480,7
793
710
787
57,2
185
1060
122,6
80x40
6
200
260
500