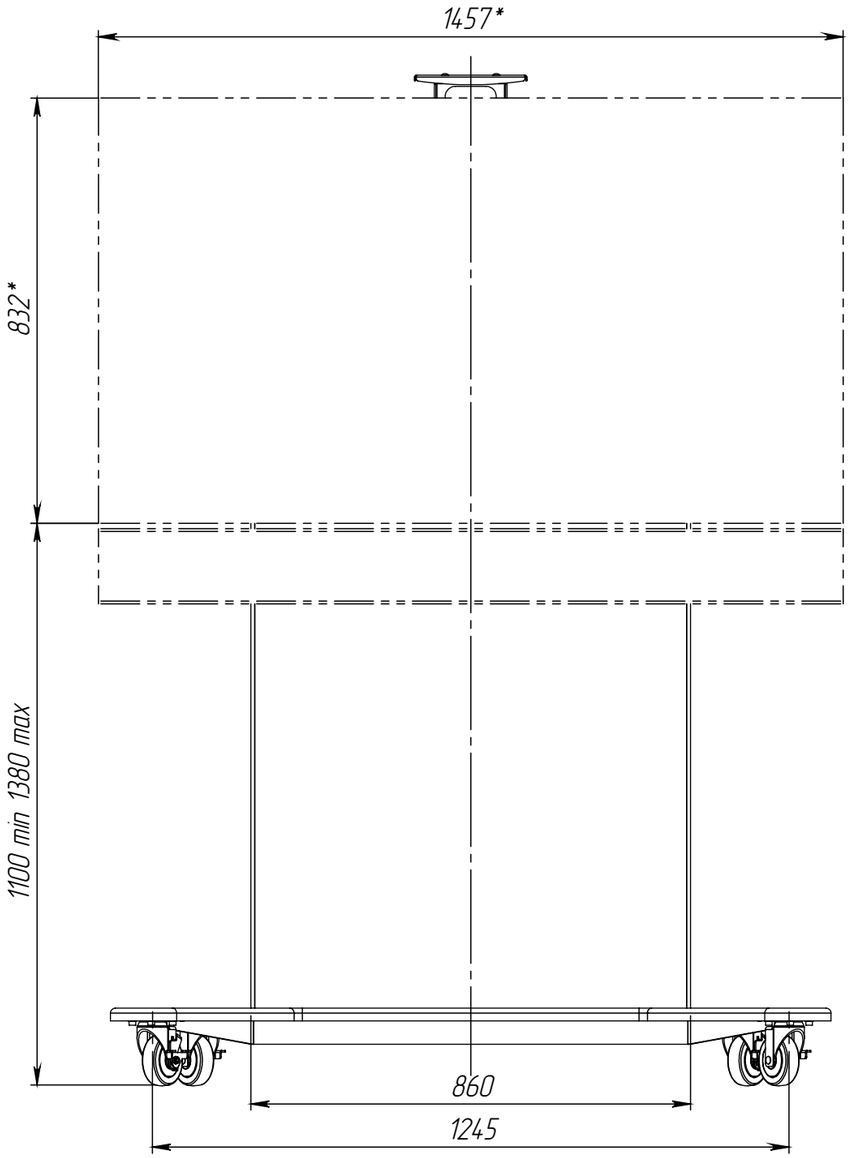

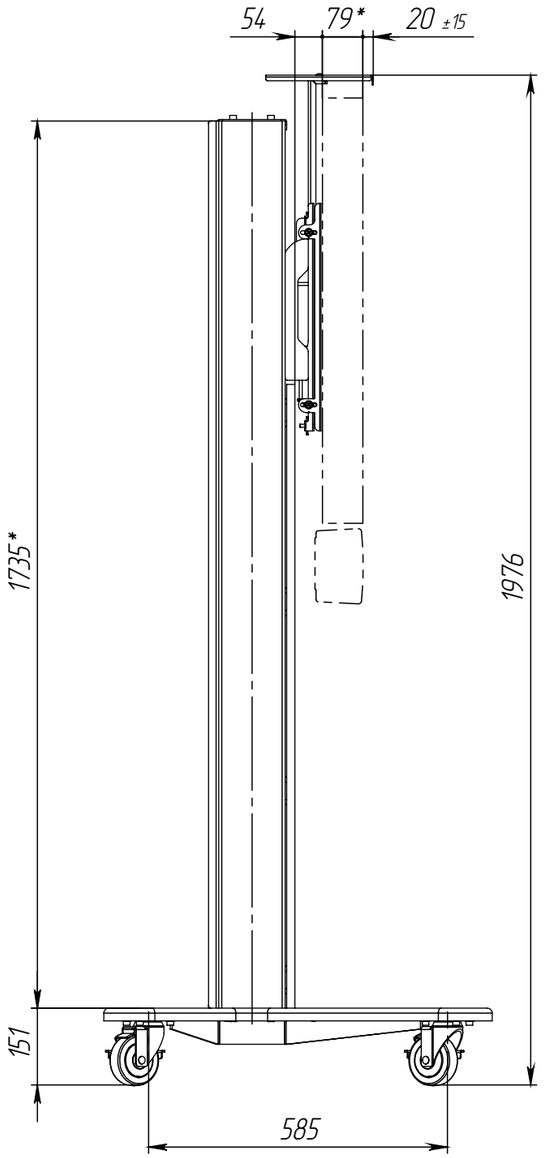

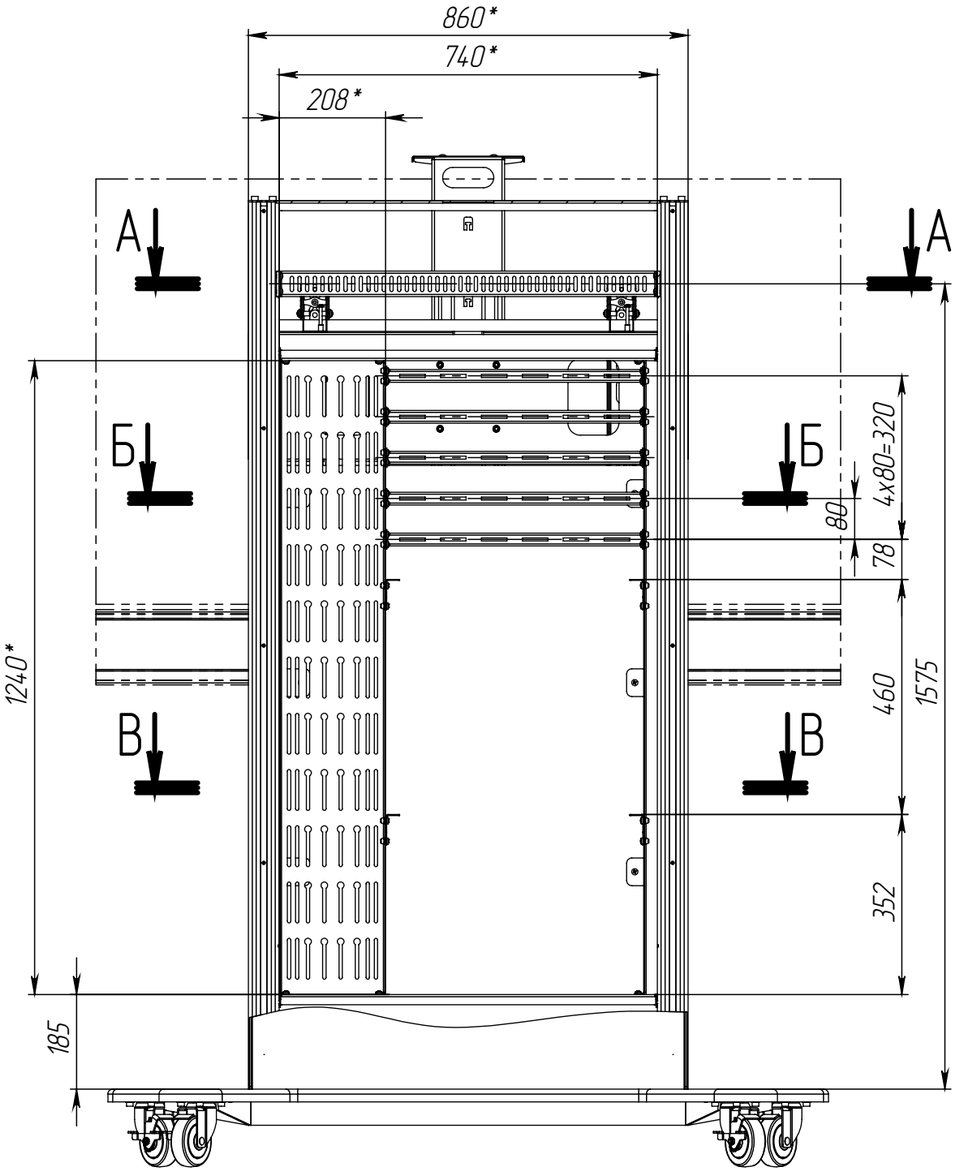

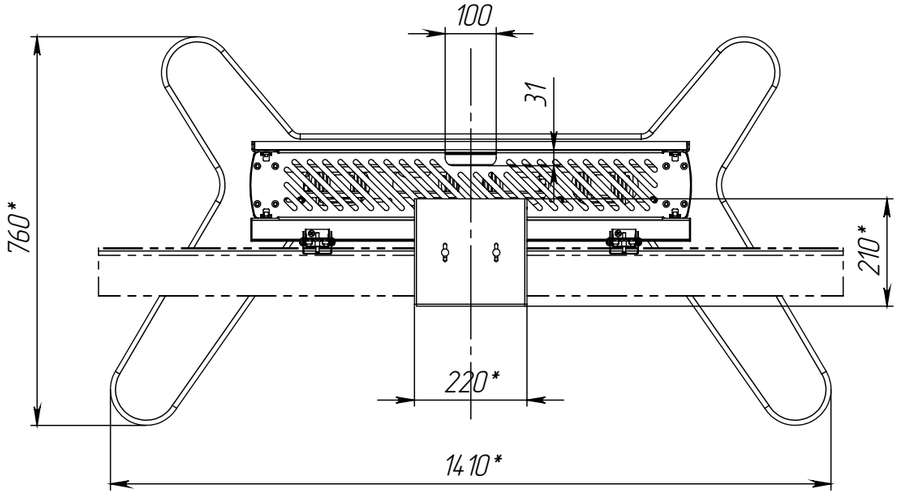

К

*–Размеры для справок.