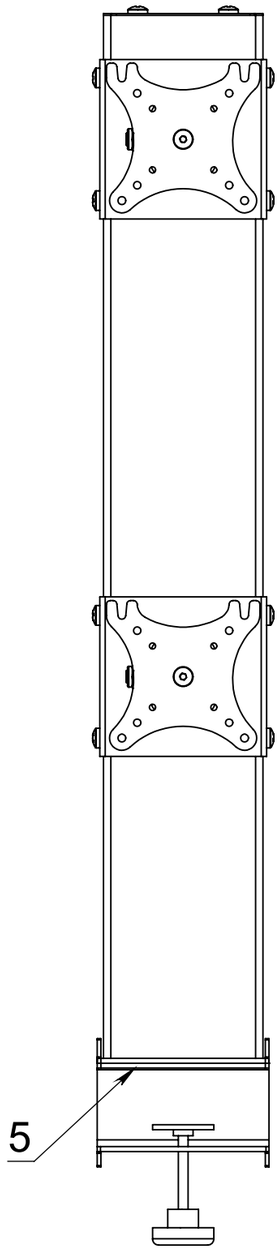


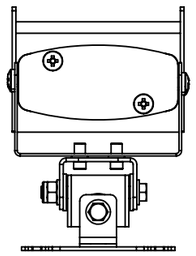

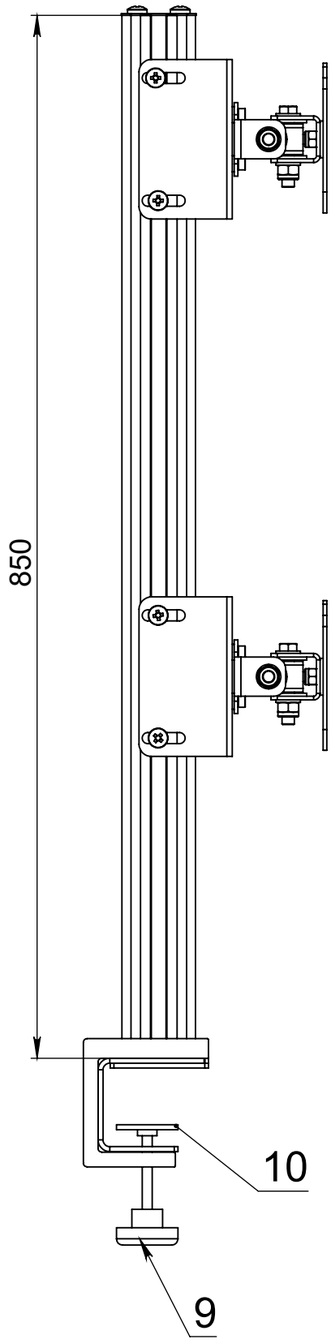


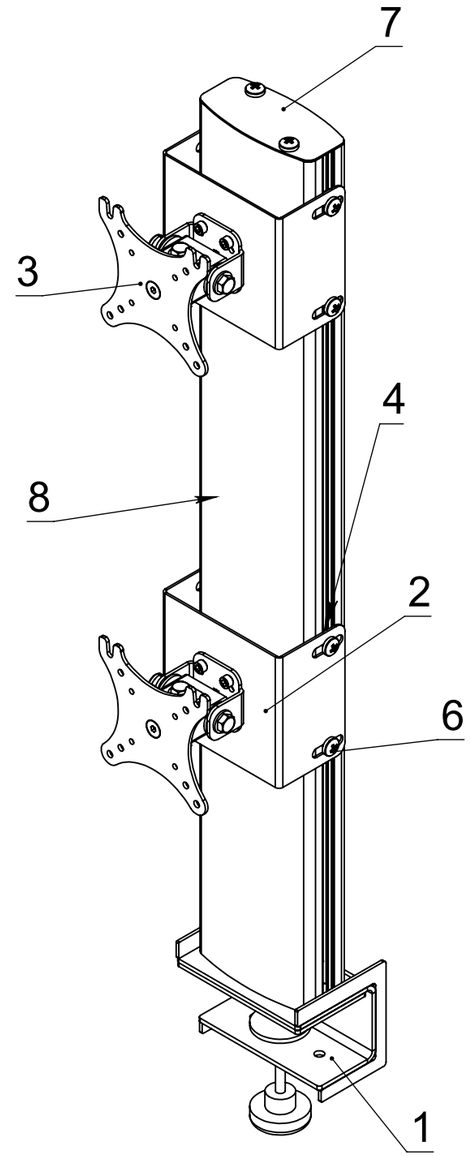


| ПОЗ | ОБОЗНАЧЕНИЕ | К-ВО |
|---|---|---|
| 1 | Крепление Стола | 1 |
| 2 | Крепление | 2 |
| 3 | 37037.02.000 Голова | 2 |
| 4 | Сухарь 100 | 4 |
| 5 | Винт М8 х 30 потай | 4 |
| 6 | Винт М8 х 16 | 10 |
| 7 | Крышка профиля | 1 |
| 8 | Профиль SMS 800 | 1 |
| 9 | Барашек фирменн М8 | 1 |
| 10 | 37037 Пятак | 1 |
| | Винты М4,М5,М6х12 | 8 |