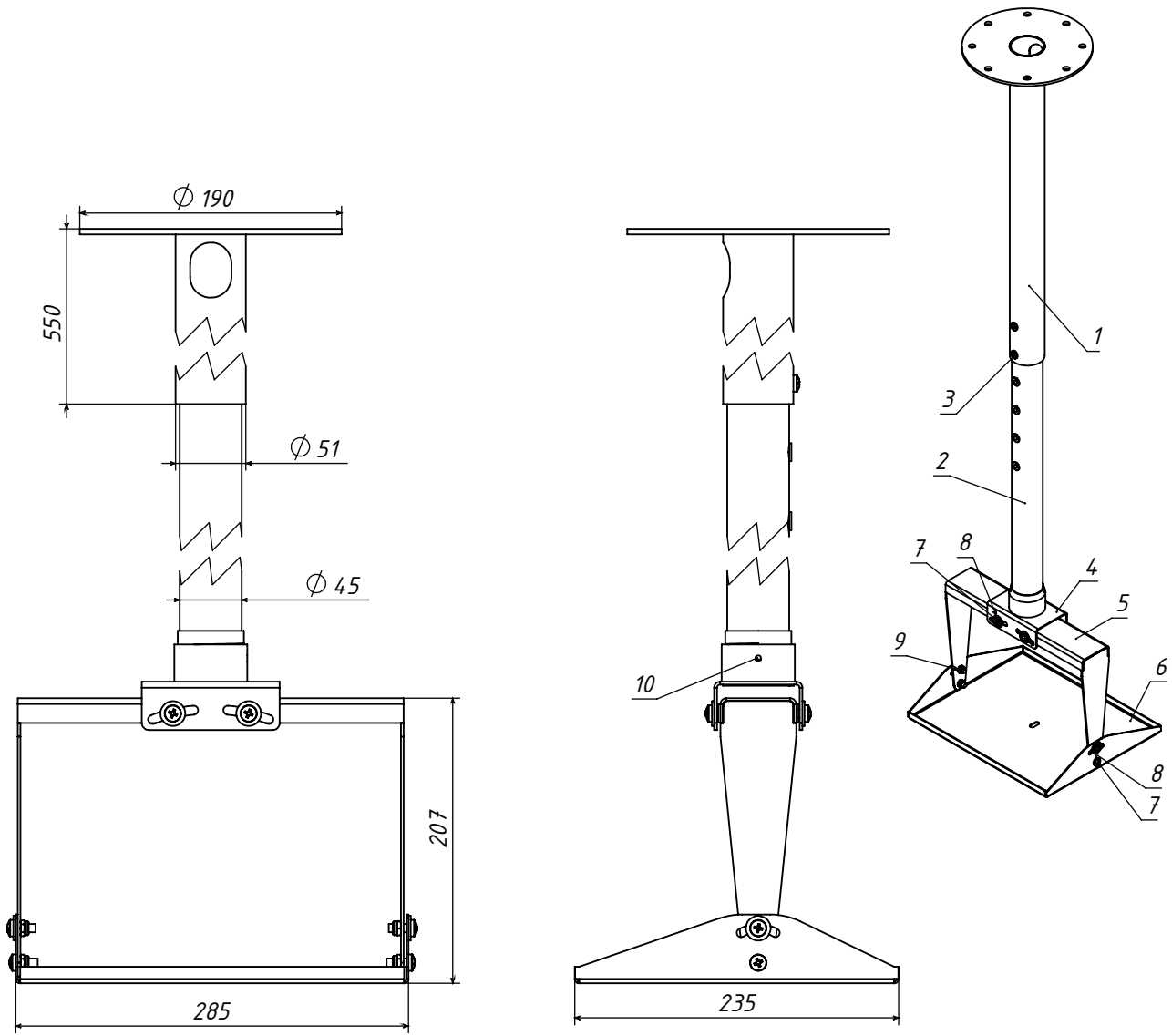
∅ 190
550
∅ 51
∅ 45
207
285
10
235
1
3
2
7
8
4
5
9
6
8
7