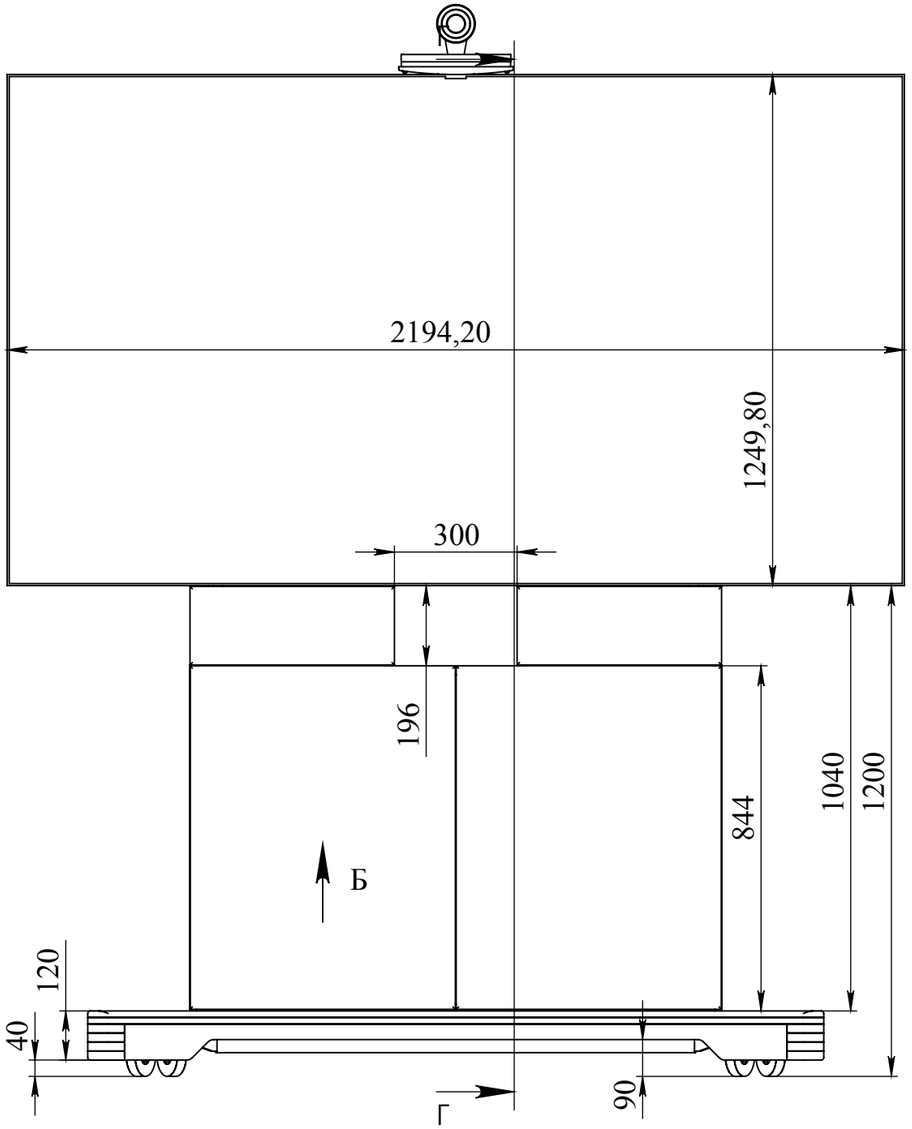
2194,20
1249,80
300
196
844
1040
1200
Б
120
40
90
Г

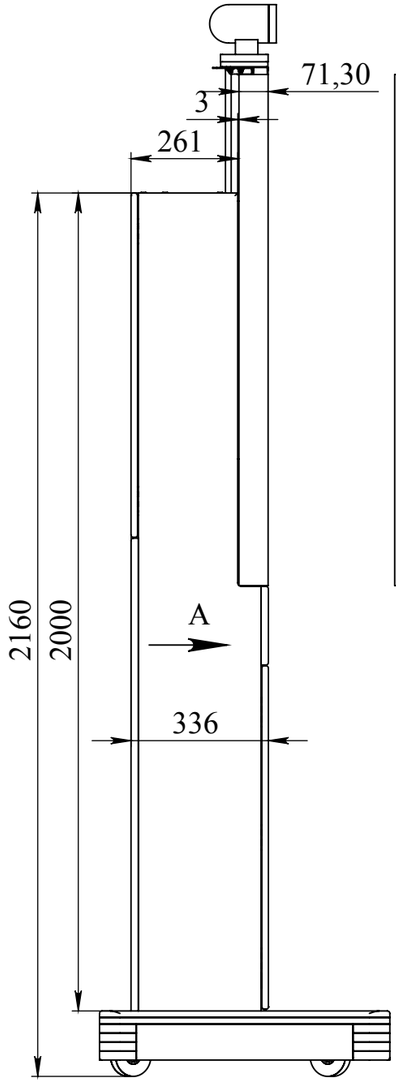
71,30
3
261
2160
2000
A
336

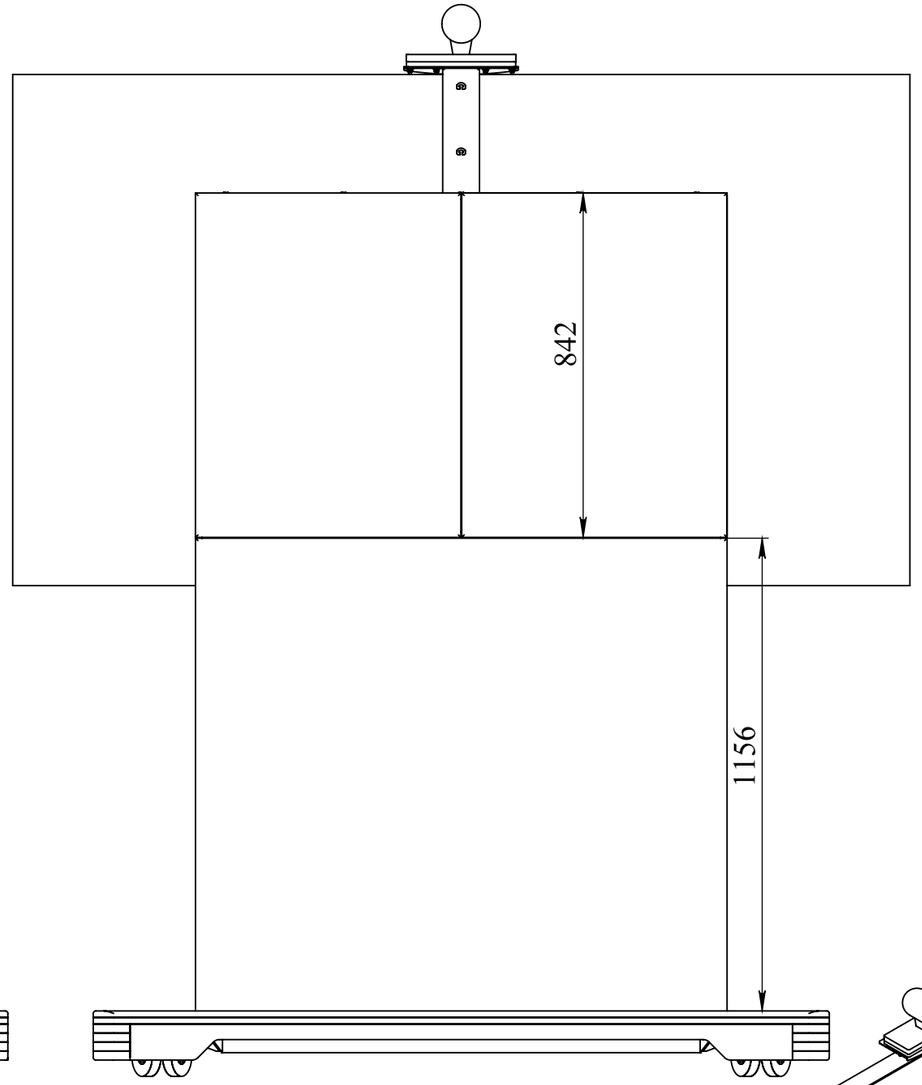
842
1156

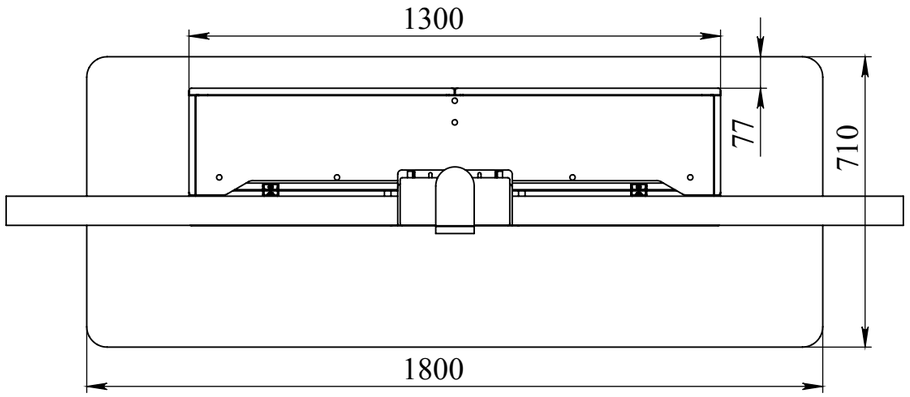
1300
77
710
1800

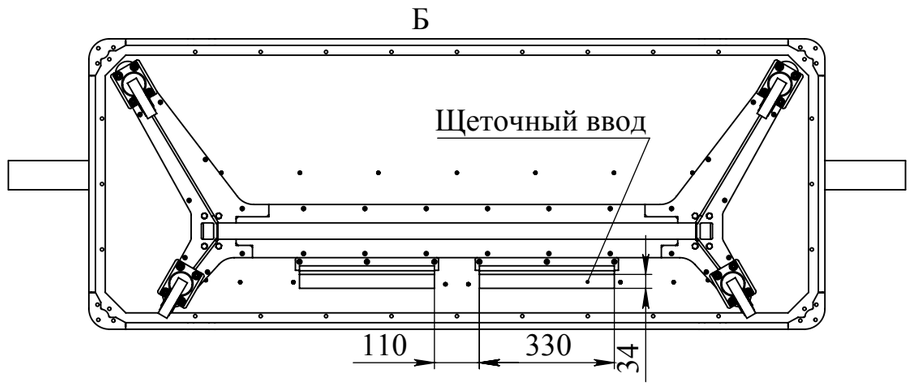
Б
Щеточный ввод
110
330
34

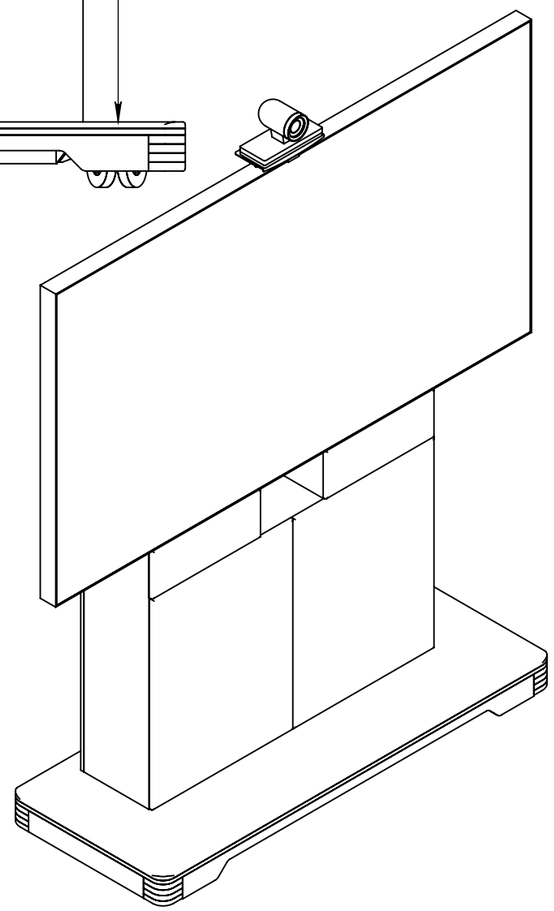

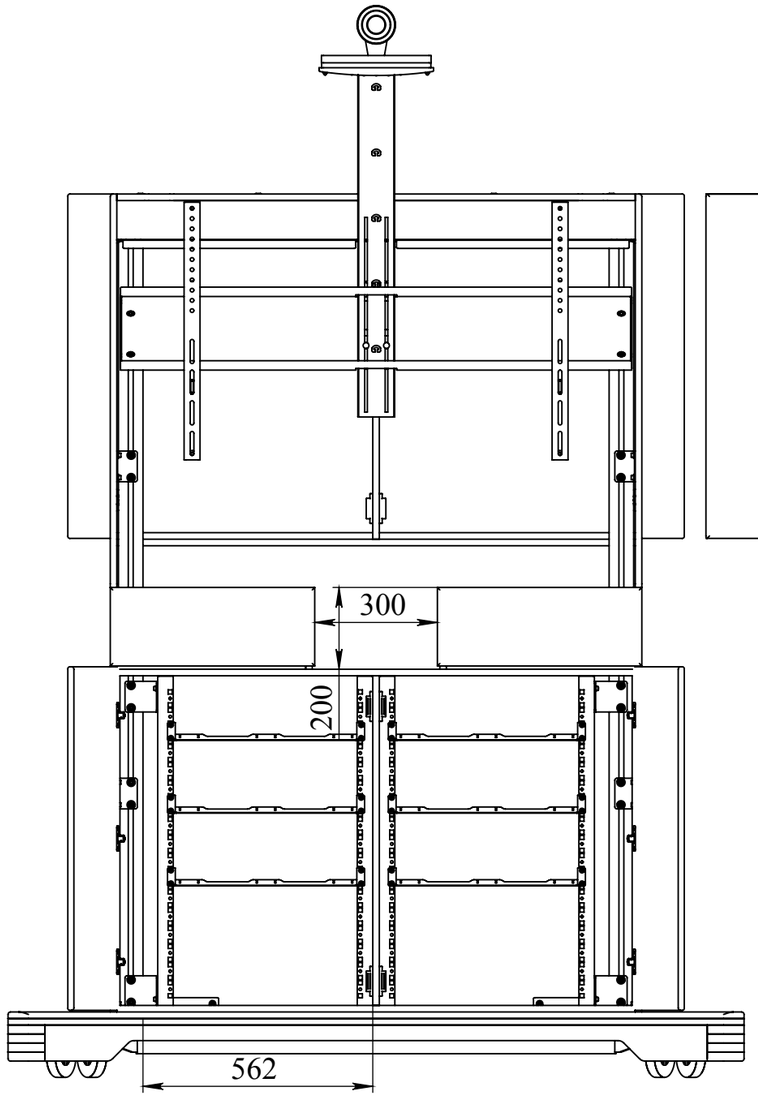
300
200
562

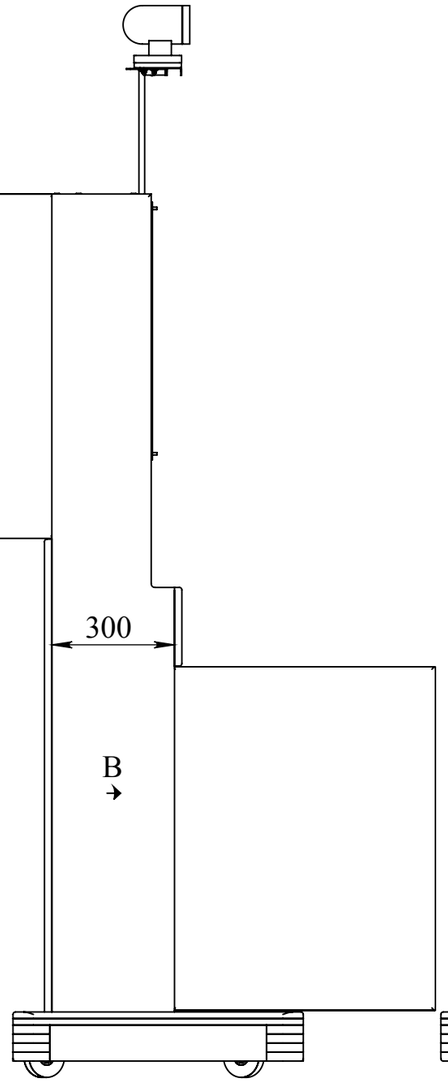
300
В

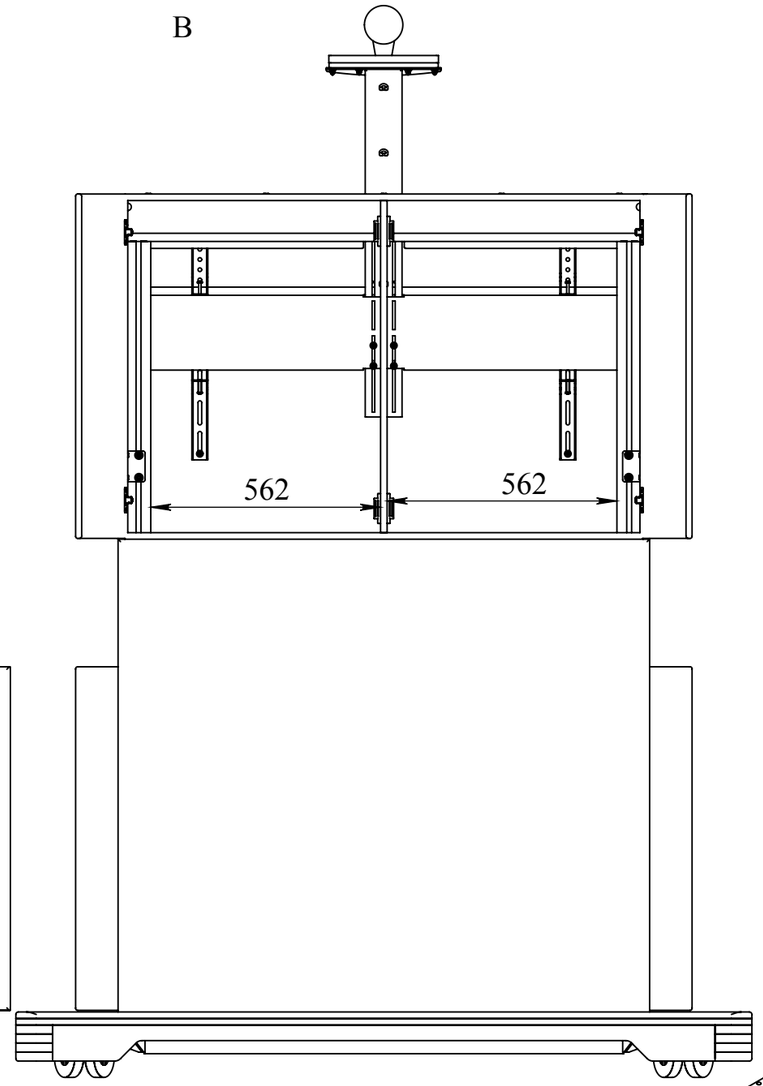
В
562
562

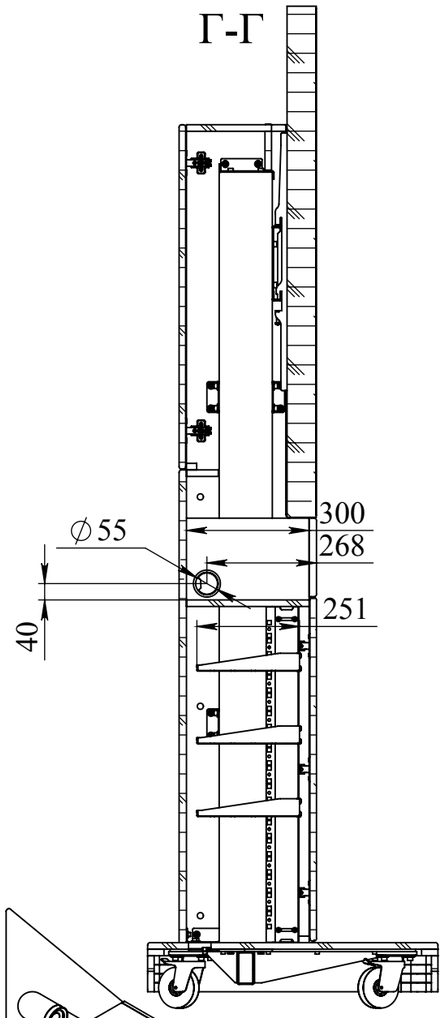
Г-Г
∅55
300
268
251
40

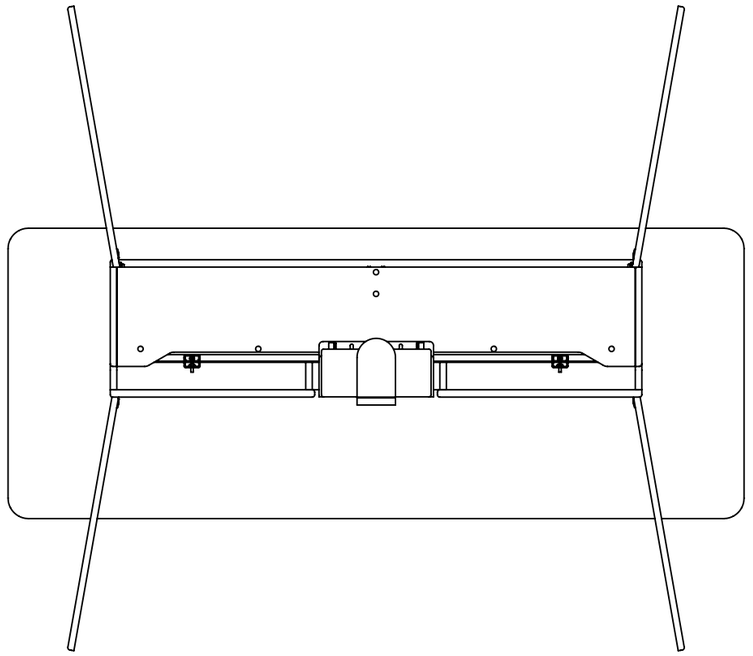

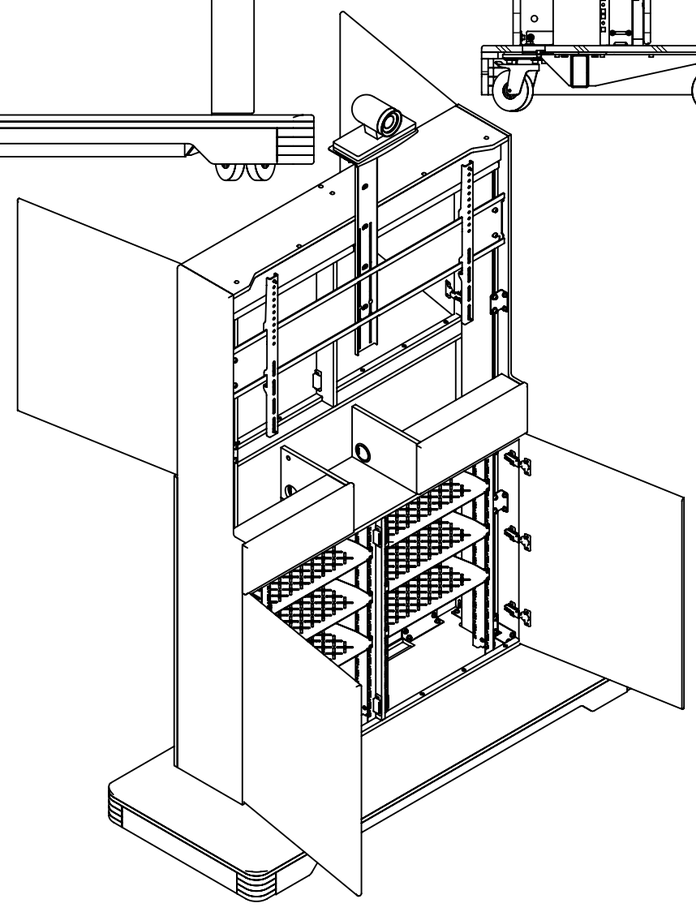
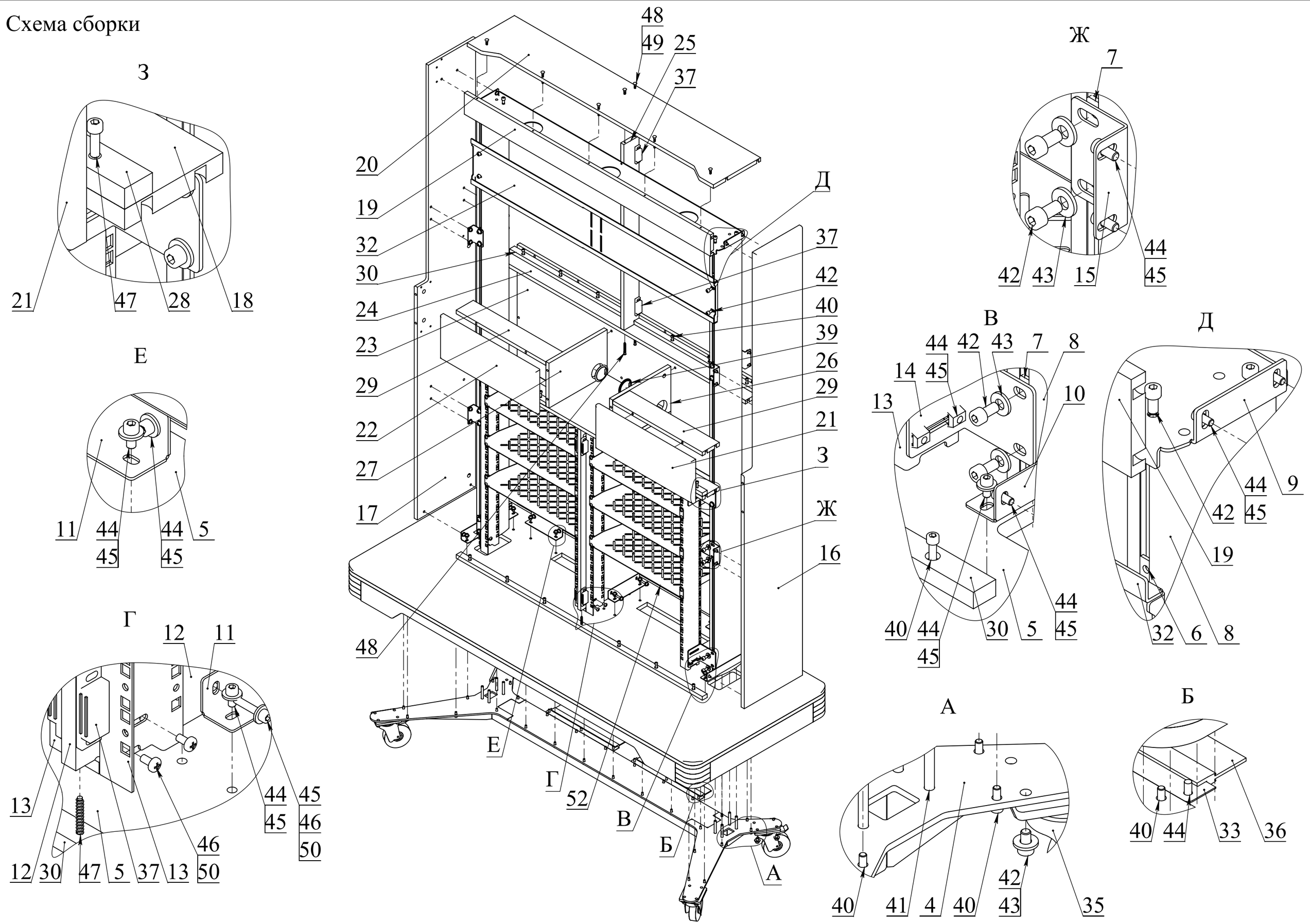
Схема сборки