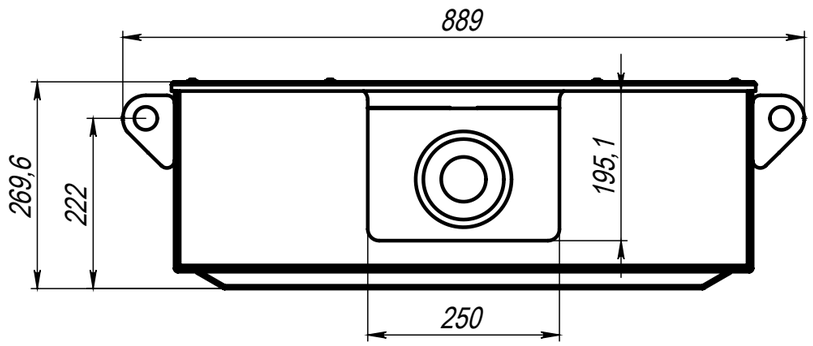

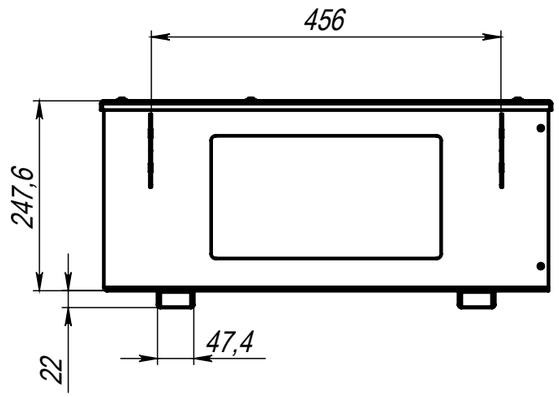
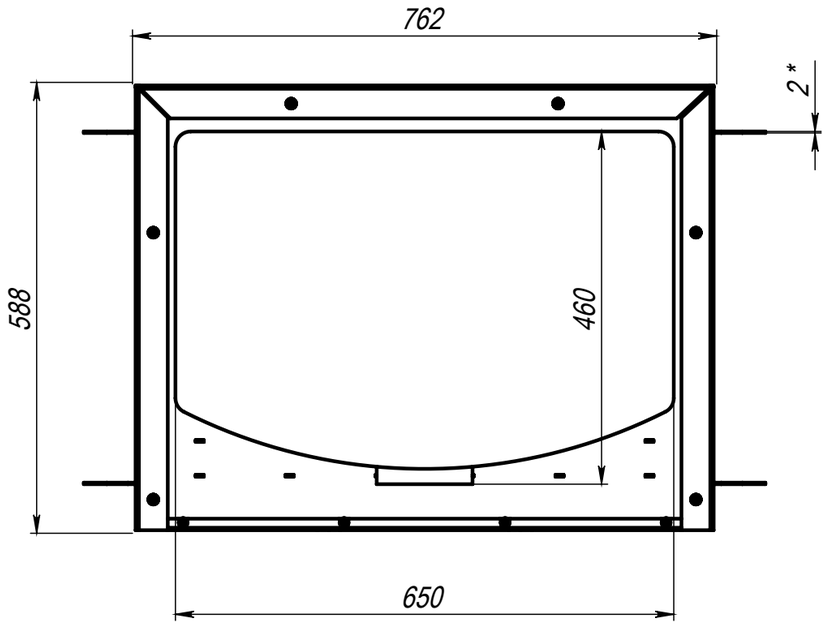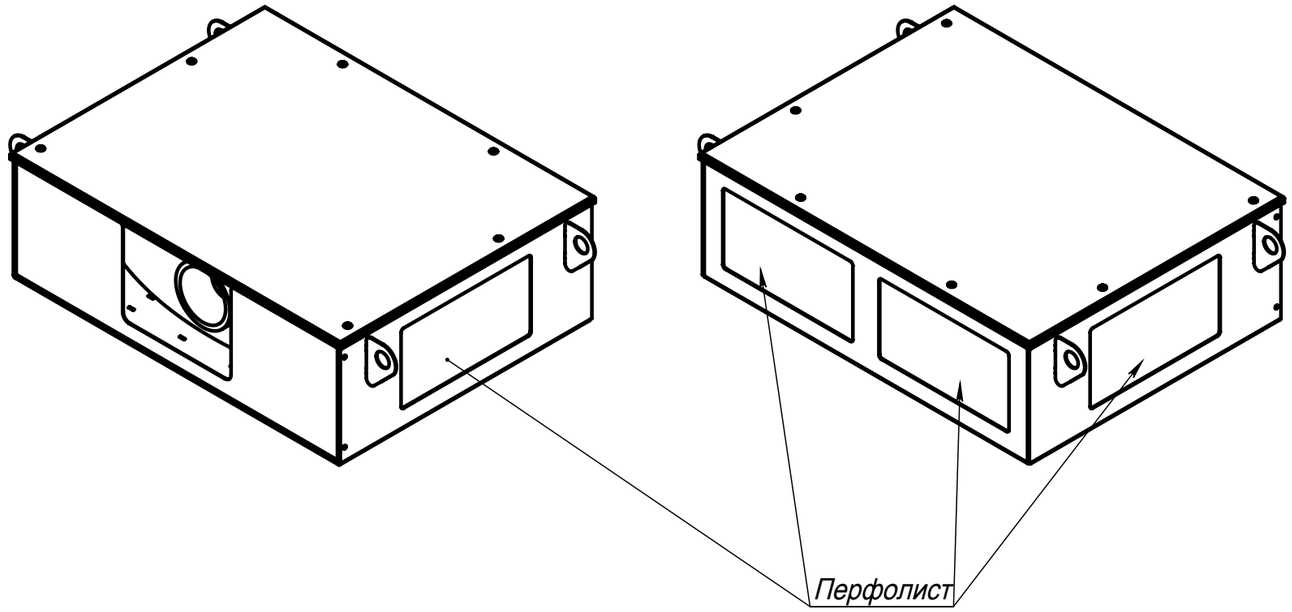
Вид без верхней крышки