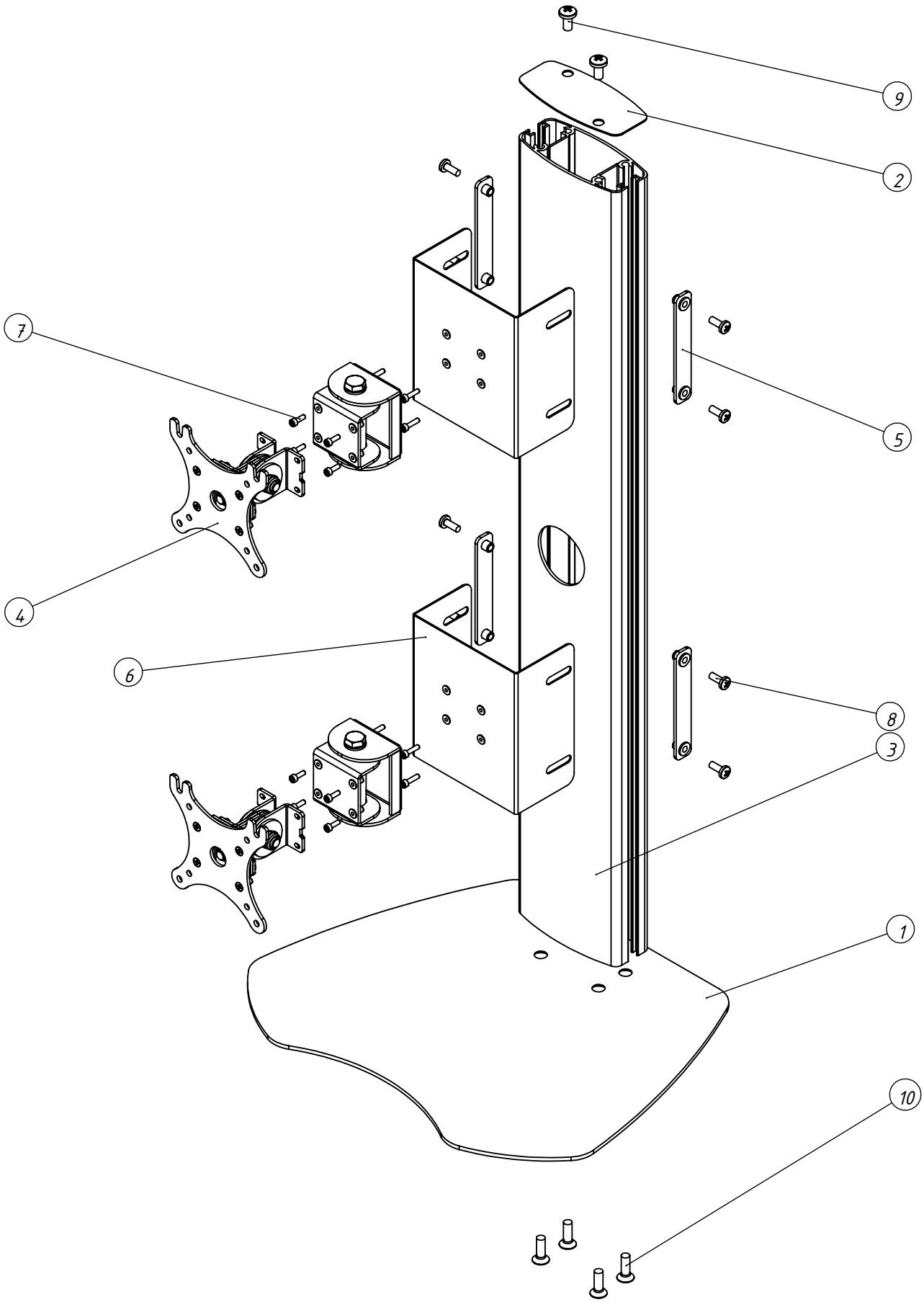
9
2
7
5
4
6
8
3
1
10