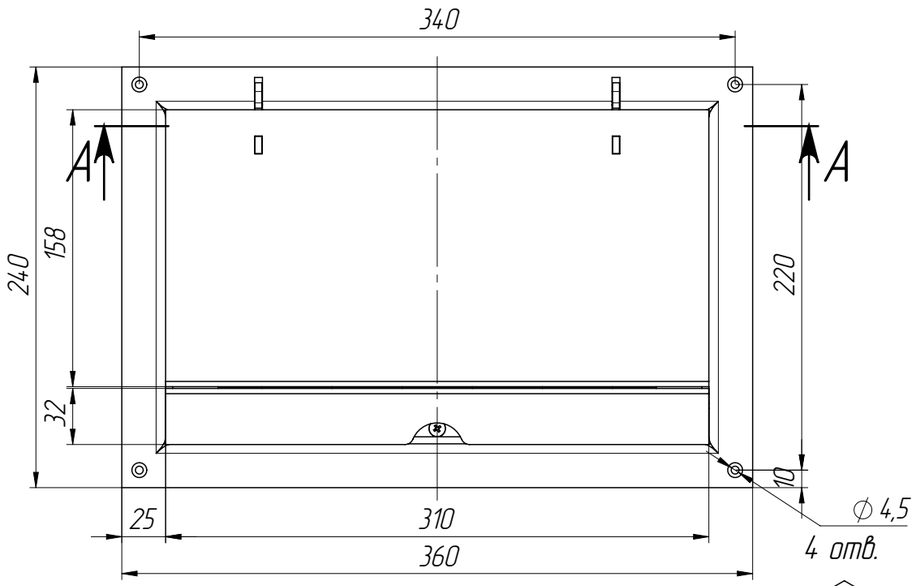

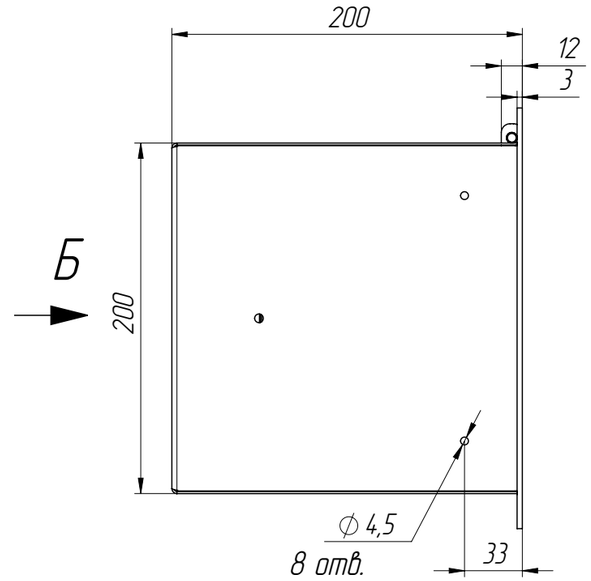

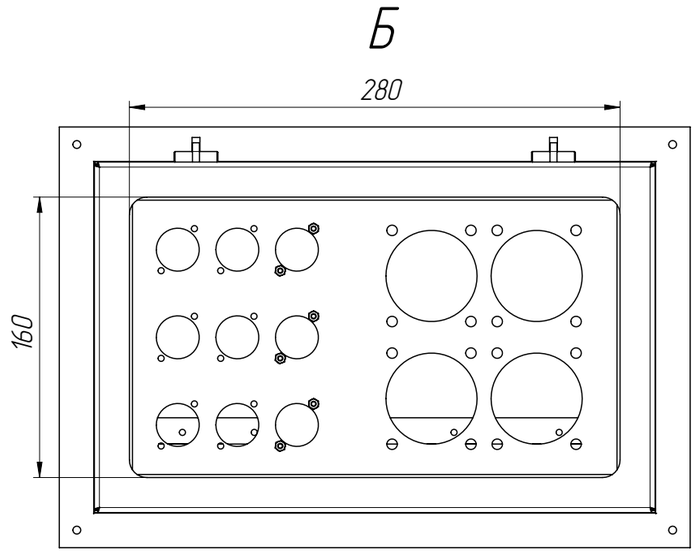

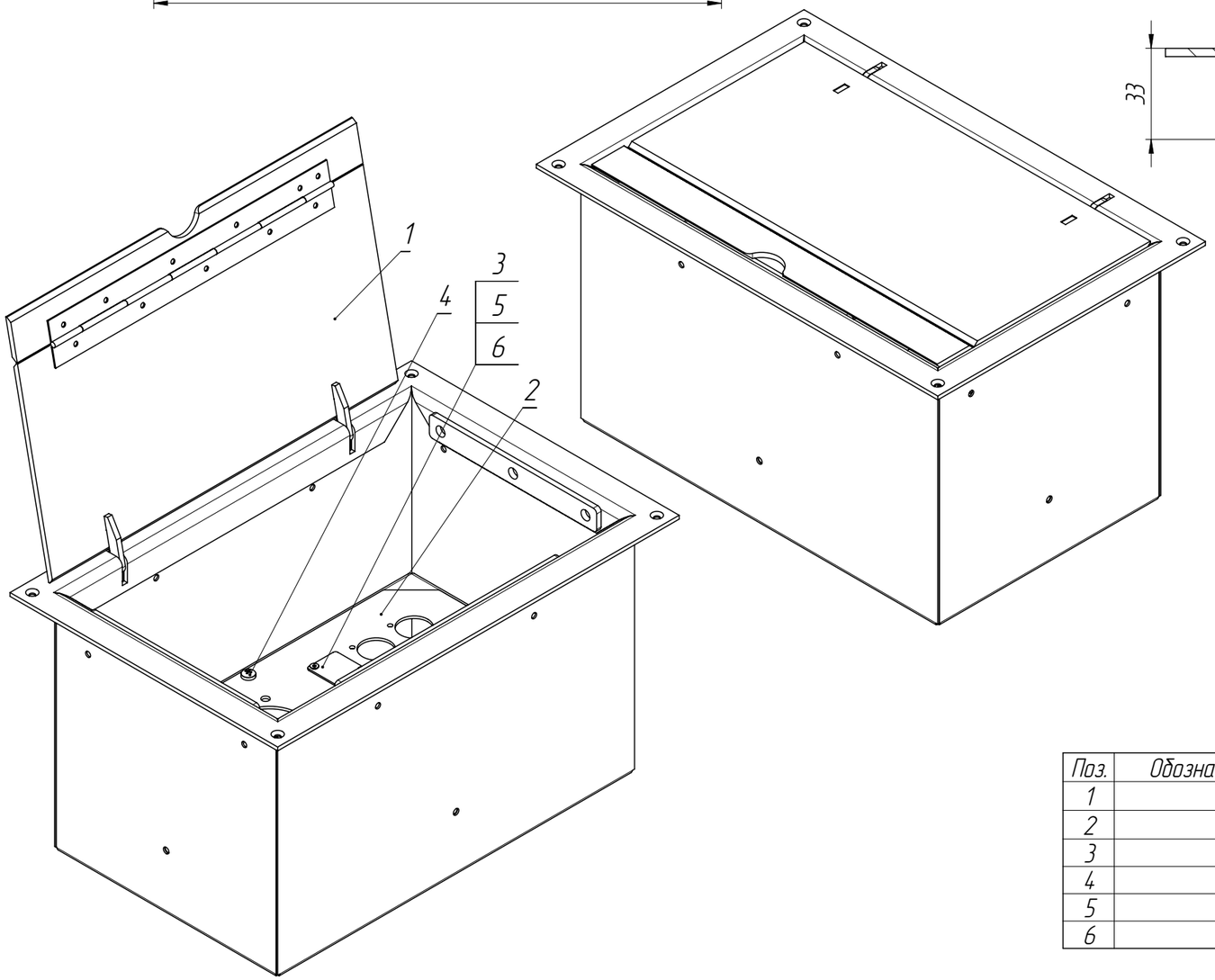

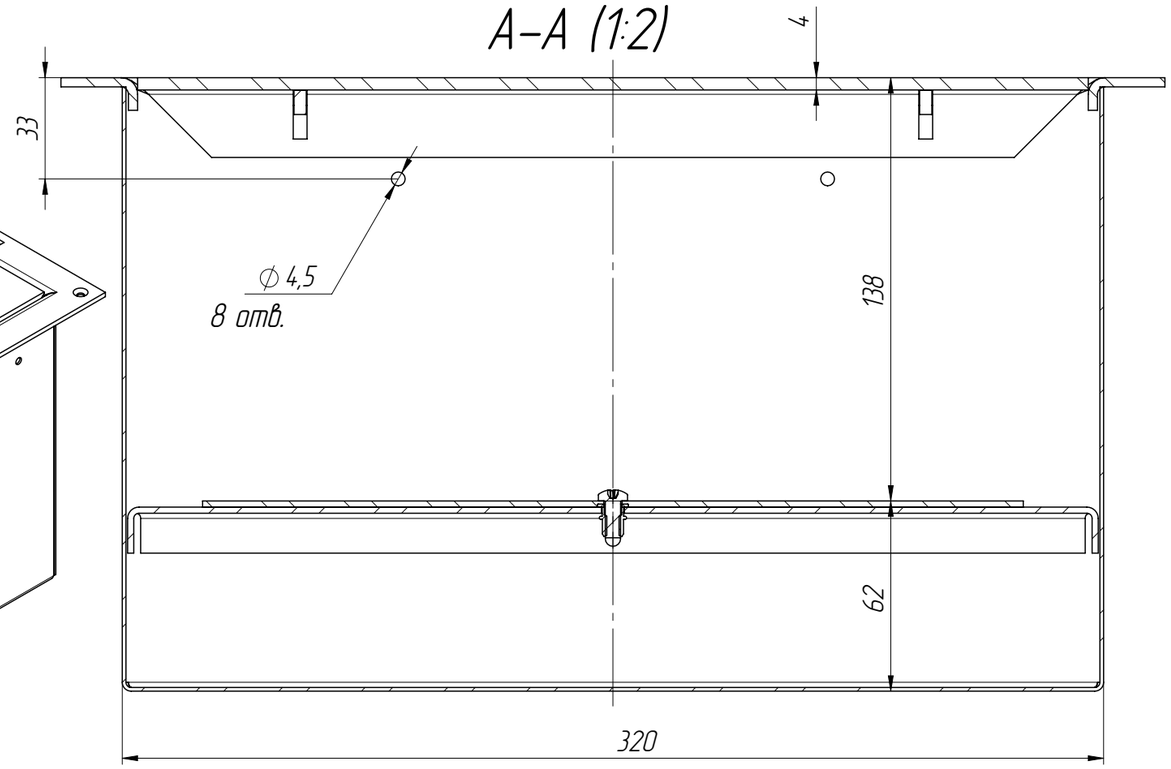

Поз.	Обозначение	Наименование	Кол.
1		Люк	1
2		Пластина	1
3		Заглушка 31х26	3
4		Винт М5х12 DIN 7985	4
5		Винт М3х8 DIN 7991	6
6		Гайка М3 DIN 934	6