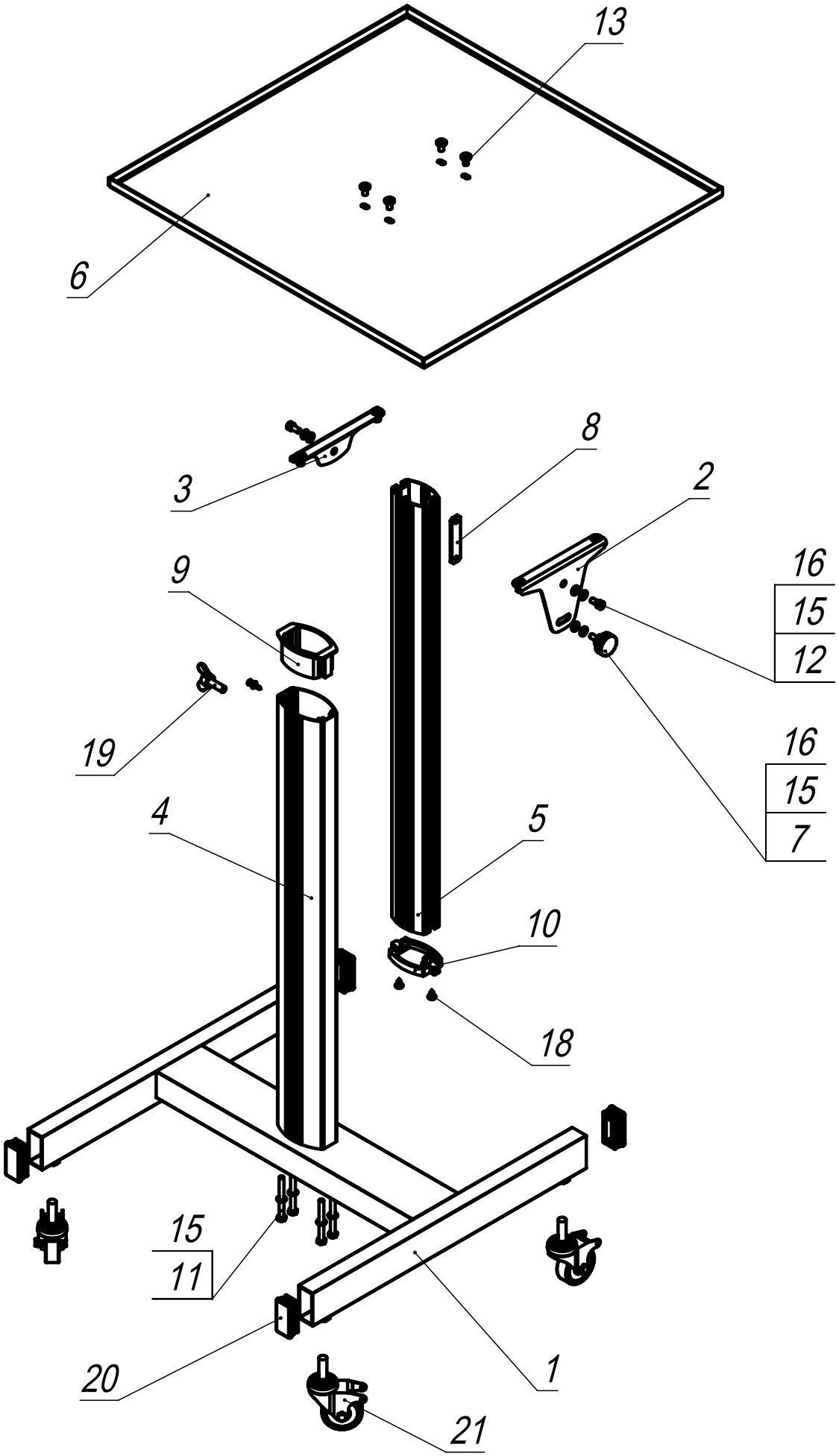
13
6
3
8
2
9
16
15
12
19
16
15
7
4
5
10
18
15
11
20
1
21